VIESSMANN

VITOCAL 250-A HYBRID

Luft/Wasser-Wärmepumpen mit Innen- und Außeneinheit
Monoblock-Ausführung, 2,1 bis 18,5 kW

Datenblatt

Best.-Nr. und Preise: siehe Preisliste

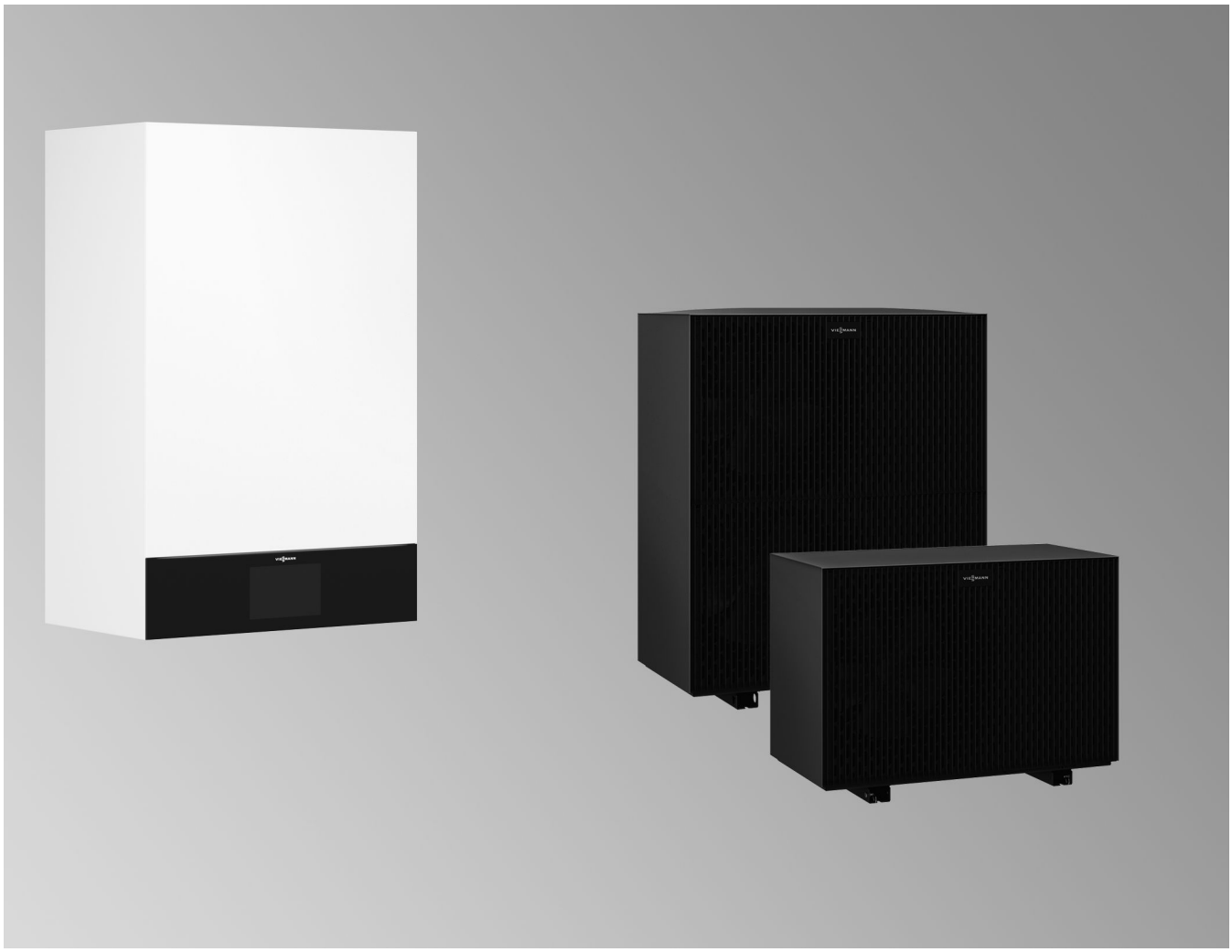

VITOCAL 250-A HYBRID

Luft/Wasser-Wärmepumpe in Monoblock-Ausführung für Heiz- und Kühlbetrieb

- Für Raumbeheizung, Raumkühlung und Trinkwassererwärmung in Heizungsanlagen
- Inneneinheit mit Wärmepumpenregelung, Heizwasser-Durchlauferhitzer, integriertem Pufferspeicher und Sicherheitsgruppe
- Mit hydraulischer Schnittstelle für externe Wärmeerzeuger bis 36 kW, z. B. Gas-Heizkessel
- Wärmepumpenregelung mit Hybrid Pro Control

6246344 DE 9/2025

Produktbeschreibung

Produktkennzeichnung gemäß Typenschild

	Ⓐ	Ⓑ	Ⓒ	Ⓓ	Ⓔ	Ⓕ		Ⓖ	Ⓗ	Ⓚ		Ⓛ		Ⓜ		Ⓝ		Ⓞ
Inneneinheit																		
	IDU-A Hybrid	H	W	M	I	W					·	A1	·	19			–	V054
Außeneinheit																		
	Vitocal 250-A	A	W	M	O	F	–	2	5	1	·	A1	·	10	–	230	–	V001

Pos.	Wert	Bedeutung
Ⓐ	Name	
	IDU-A Hybrid	Inneneinheit (**I**n**D**oor **U**nit) für **Hybrid**betrieb mit direkter Einspeisung eines externen Wärmeerzeugers
	Vitocal 250-A	Produktname der Außeneinheit (ODU), Produktsegment **2**00
Ⓑ	Medium Primärkreis	
	A	Luft (**A**ir)
	H	**H**ybrid-Luft
Ⓒ	Medium Sekundärkreis	
	W	Wasser (**W**ater)
Ⓓ	Ausführung Kältekreis	
	M	**M**onoblock-Ausführung
Ⓔ	Aufstellung	
	I	Innenaufstellung (**I**ndoor)
	O	Außenaufstellung (**O**utdoor)
Ⓕ	Bauart	
	F	Bodenstehende Außeneinheit (**F**loorstanding)
	W	Wandhängende Inneneinheit (**W**all mounted)

Pos.	Wert	Bedeutung
Ⓖ	Produktsegment	
	2	200
Ⓗ	Vorlauftemperatur	
	5	Hohe Vorlauftemperatur
Ⓚ	Anzahl der Verdichter im Kältekreis	
	1	1 Verdichter
Ⓛ	**A1**	Produktgeneration
Ⓜ	**04** bis **19**	Baugröße Wärmepumpe
Ⓝ	Netzanschluss Verdichter	
	230	1/N/PE 230 V~/50 Hz
	400	3/N/PE 400 V~/50 Hz
Ⓞ	Produktvariante	
	V001 bis **V049**	Außeneinheit
	V050 bis **V099**	Inneneinheit
	V100 bis **V...**	Wärmepumpe: Siehe folgende Tabelle.

Produktvariante Wärmepumpe

Wärmepumpe			MAG	Puffer						
V112										
– ..-230-V001 + V054	1	1 ... 4	—	■	■	230 V~	230 V~/ 400 V~	230 V~	□	□
– ..-400-V001 + V054	1	1 ... 4	—	■	■	230 V~	230 V~/ 400 V~	400 V~	□	□
V113										
– ..-230-V002 + V054	1	1 ... 4	—	■	■	230 V~	230 V~/ 400 V~	230 V~	■	■
– ..-400-V002 + V054	1	1 ... 4	—	■	■	230 V~	230 V~/ 400 V~	400 V~	■	■

Integrierte Heiz-/Kühlkreise
Heiz-/Kühlkreise über externen Pufferspeicher
MAG Ausdehnungsgefäß 12 l
Puffer Pufferspeicher 16 l
3/2-Wege-Mischventil Bivalenzbetrieb
Nennspannung Regelung/Elektronik Inneneinheit
Nennspannung Heizwasser-Durchlauferhitzer
Nennspannung Außeneinheit
Elektrische Begleitheizung Kondenswasserwanne
Ventilatorringheizung
■ Integriert
□ Zubehör

6246344

Vorteile

Inneneinheit IDU-A Hybrid, Typ ...-V054

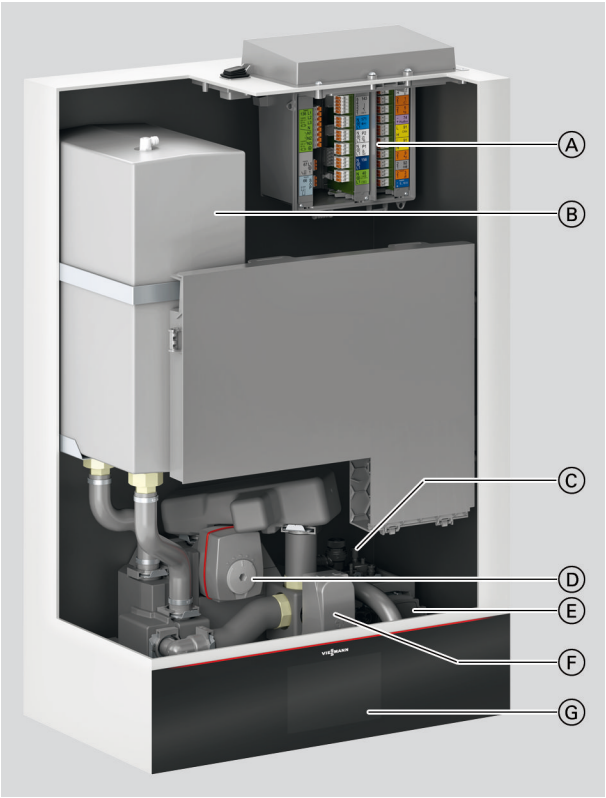

Ⓐ Anschlussbox
Ⓑ Integrierter Pufferspeicher
Ⓒ Sicherheitsventil
Ⓓ 4/3-Wege-Ventil
Ⓔ Sekundärpumpe (Hocheffizienz-Umwälzpumpe)
Ⓕ 3/2-Wege-Mischventil Bivalenzbetrieb
Ⓖ Wärmepumpenregelung mit Hybrid Pro Control

Außeneinheit ODU 250-A, 230 V~, Baugröße 04 bis 08

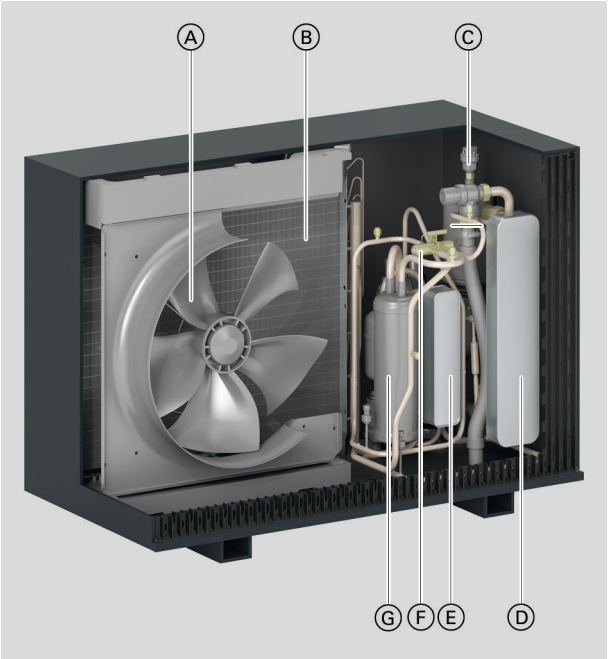

Ⓐ Stromsparender, drehzahlgeregelter EC-Ventilator
Ⓑ Beschichteter Verdampfer mit gewellten Lamellen zur Effizienzsteigerung
Ⓒ Sicherheitsventil
Ⓓ Verflüssiger
Ⓔ Sauggaskühler Inverter
Ⓕ 4-Wege-Umschaltventil
Ⓖ Hermetischer, leistungsgeregelter Doppelrollkolben-Verdichter

6246344

Vorteile (Fortsetzung)

Außeneinheit ODU 250-A, 230 V~, Baugröße 10 bis 13

- Ⓐ Stromsparender, drehzahlgeregelter EC-Ventilator
- Ⓑ Beschichteter Verdampfer mit gewellten Lamellen zur Effizienzsteigerung
- Ⓒ Sicherheitsventil
- Ⓓ Verflüssiger
- Ⓔ Inverter
- Ⓕ Sauggaskühler Inverter
- Ⓖ 4-Wege-Umschaltventil
- Ⓗ Hermetischer, leistungsgeregelter Doppelrollkolben-Verdichter

6246344

Außeneinheit ODU 250-A, 400 V~, Baugröße 10 bis 13

- Ⓐ Stromsparender, drehzahlgeregelter EC-Ventilator
- Ⓑ Beschichteter Verdampfer mit gewellten Lamellen zur Effizienzsteigerung
- Ⓒ Hermetischer, leistungsgeregelter Doppelrollkolben-Verdichter
- Ⓓ 4-Wege-Umschaltventil
- Ⓔ Sicherheitsventil
- Ⓕ Verflüssiger
- Ⓖ Interrner Wärmetauscher
- Ⓗ Akkumulator (Kältemittelsammler)

Außeneinheit ODU 250-A, 400 V~, Baugröße 16 bis 19

Ⓐ Stromsparender, drehzahlgeregelter EC-Ventilator
Ⓑ Beschichteter Verdampfer mit gewellten Lamellen zur Effizienzsteigerung
Ⓒ Sicherheitsventil
Ⓓ Verflüssiger
Ⓔ Interner Wärmetauscher
Ⓕ 4-Wege-Umschaltventil
Ⓖ Hermetischer, leistungsgeregelter Scroll-Verdichter

Vorteile

- Geringe Betriebskosten durch hohen COP (Coefficient of Performance) nach EN 14511: Bis 5,5 bei A7/W35
- Leistungsregelung und DC-Inverter für hohe Effizienz im Teillastbetrieb
- Eine maximale Vorlauftemperatur bis 70 °C bei einer Außentemperatur von –10 °C ermöglicht den Einsatz sowohl im Neubau als auch in der Modernisierung.
- Selbstoptimierende Regelung des Volumenstroms über Viessmann Hydro AutoControl
- Hybrid Pro Control zur optimalen Regelung von Wärmepumpe und einem zusätzlichen Heizkessel
- Umweltfreundliches, natürliches Kältemittel R290 mit einem besonders niedrigen GWP von 0,02 (GWP = Global Warming Potential)
- Komfortabel durch reversible Ausführung für Heizen und Kühlen
- Besonders leise im Betrieb durch Advanced acoustics design+ (AAD+)
- Internetfähig durch integriertes WLAN oder LAN-Anschluss-Erweiterung
- Bedienung, Optimierung, Wartung und Service über ViCare App und ViGuide
- Geführte Inbetriebnahme
- Einzelraumregelung mit Komponenten aus ViCare Smart Climate
- Hybridfunktion für Raumbeheizung und Trinkwassererwärmung bei direkter Ansteuerung über CAN-BUS im Systemverbund mit folgenden externen Wärmeerzeugern:
  – Vitodens 200-W, Typ B2HH
  Und
  Vitodens 300-W, Typ B3HH
  – Mit Hybrid-Erweiterungsset (Zubehör Vitodens):
  Vitodens 200-W, Typ B2HE und B2HF
  Und
  Vitodens 300-W, Typ B3HF und B3HG

Auslieferungszustand

Inneneinheit IDU-A Hybrid

- Eingebautes 4/3-Wege-Ventil Heizen/Trinkwassererwärmung/Bypass
- Eingebaute Hocheffizienz-Umwälzpumpe für den Sekundärkreis/Heiz-/Kühlkreis 1
- Integrierte Hybridhydraulik und Schnittstellen zur Ansteuerung des externen Wärmeerzeugers
- Eingebauter Pufferspeicher 16 l
- Eingebautes Sicherheitsventil und Digital-Manometer
- Witterungsgeführte Wärmepumpenregelung mit Hybrid Pro Control und Außentemperatursensor
  Erweiterungsmodul LAN zur Integration in die Inneneinheit
- Volumenstromerfassung
- Wandhalterung

Erforderliches Zubehör (muss mitbestellt werden):
- Montagehilfe Basic
  Oder
- Montagehilfe Comfort

6246344

Außeneinheit ODU 250-A

- Invertergesteuerter Verdichter, 4-Wege-Umschaltventil, elektronisches Expansionsventil, Verdampfer, Verflüssiger, EC-Ventilator
- Mit Kältemittel-Betriebsfüllung R290
- Heizwasserfilter vor Verflüssiger
- Tragehilfe
- Außeneinheit, Typ ...-V002:
  Mit integrierter Ventilatorringheizung und elektrischer Begleitheizung für die Kondenswasserwanne

Technische Angaben

Technische Daten

Wärmepumpen mit Außeneinheit 230 V~

Typen:
- Typ Inneneinheit:
  Hybrid HWMIW.A1.19-V054
- Typen Außeneinheit:
  AWMOF-251.A1.**04**-230-V001/V002
  bis
  AWMOF-251.A1.**10**-230-V001/V002

Hinweis
Die hervorgehobene Zahl ist die Baugröße der Wärmepumpe. Die Baugröße der Wärmepumpe ergibt sich aus der Baugröße der Außeneinheit.

Baugröße		**04**	**06**	**08**	**10 (Nicht AT)**
Leistungsdaten Heizen nach EN 14511 (A2/W35)					
Nenn-Wärmeleistung	kW	2,5	3,1	4,0	5,8
Drehzahl Ventilator	1/min	376	401	447	425
Elektrische Leistungsaufnahme	kW	0,63	0,78	1,08	1,31
Leistungszahl ε bei Heizbetrieb (COP)		4,00	4,00	3,70	4,46
Leistungsregelung	kW	1,8 bis 4,5	1,8 bis 6,0	1,8 bis 6,8	2,2 bis 11,0
Leistungsdaten Heizen nach EN 14511 (A7/W35, Spreizung 5 K)					
Nenn-Wärmeleistung	kW	4,0	4,8	5,6	7,3
Drehzahl Ventilator	1/min	412	443	482	430
Luftvolumenstrom	m^3/h	1813	1954	2125	4045
Elektrische Leistungsaufnahme	kW	0,78	0,94	1,14	1,38
Leistungszahl ε bei Heizbetrieb (COP)		5,1	5,1	4,9	5,31
Leistungsregelung	kW	2,1 bis 4,0	2,1 bis 6,0	2,1 bis 8,0	2,6 bis 12,0
Leistungsdaten Heizen nach EN 14511 (A–7/W35)					
Nenn-Wärmeleistung	kW	3,8	5,6	6,5	10,0
Elektrische Leistungsaufnahme	kW	1,19	1,87	2,41	3,07
Leistungszahl ε bei Heizbetrieb (COP)		3,2	3,0	2,7	3,16
Leistungsdaten Heizen nach EN 14511 (A–7/W55)					
Nenn-Wärmeleistung	kW	3,5	5,2	6,2	9,2
Elektrische Leistungsaufnahme	kW	1,58	2,39	2,97	4,31
Leistungszahl ε bei Heizbetrieb (COP)		2,2	2,2	2,1	2,1
Leistungsdaten Heizen nach EU-Verordnung Nr. 813/2013 (durchschnittliche Klimaverhältnisse)					
Niedertemperaturanwendung (W35)					
– Energieeffizienz η_S	%	180	183	176	197
– Nenn-Wärmeleistung P_{rated}	kW	4,1	5,4	6,5	10,0
– Saisonale Leistungszahl (SCOP)		4,6	4,7	4,5	5,01
Mitteltemperaturanwendung (W55)					
– Energieeffizienz η_S	%	130	141	140	152
– Nenn-Wärmeleistung P_{rated}	kW	3,8	5,1	6,2	9,6
– Saisonale Leistungszahl (SCOP)		3,3	3,6	3,6	3,87
Energieeffizienzklasse nach EU-Verordnung Nr. 813/2013					
Heizen durchschnittliche Klimaverhältnisse					
– Niedertemperaturanwendung (W35) (D→A^{+++})		A^{+++}	A^{+++}	A^{+++}	A^{+++}
– Mitteltemperaturanwendung (W55) (D→A^{+++})		A^{++}	A^{++}	A^{++}	A^{+++}
Leistungsdaten Kühlen nach EN 14511 (A35/W7)					
Nenn-Kühlleistung	kW	2,6	3,0	3,4	3,9
Drehzahl Ventilator	U/min	—	—	—	550
Elektrische Leistungsaufnahme	kW	0,87	1,00	1,13	1,18
Leistungszahl bei Kühlbetrieb (EER)		3,0	3,0	3,0	3,3
Leistungsregelung	kW	1,8 bis 4,0	1,8 bis 4,8	1,8 bis 5,0	3,9 bis 6,4
Leistungsdaten Kühlen durchschnittliche Klimaverhältnisse (A35/W7)					
Nenn-Kühlleistung P_{rated}	kW	2,95	3,6	4,4	6,53
Saisonale Kühlleistungszahl (SEER)		3,8	3,9	4,0	4,59

6246344

Technische Angaben (Fortsetzung)

Baugröße		04	06	08	10 (Nicht AT)
Leistungsdaten Kühlen nach EN 14511 (A35/W18)					
Nenn-Kühlleistung	kW	4,0	5,0	6,0	6,3
Drehzahl Ventilator	U/min	—	—	—	550
Elektrische Leistungsaufnahme	kW	0,85	1,14	1,46	1,19
Leistungszahl bei Kühlbetrieb (EER)		4,7	4,4	4,1	5,3
Leistungsregelung	kW	3,2 bis 4,0	3,2 bis 5,5	3,2 bis 6,7	6,3 bis 12,9
Leistungsdaten Kühlen durchschnittliche Klimaverhältnisse (A35/W18)					
Nenn-Kühlleistung P_{rated}	kW	4,6	5,6	6,9	9,05
Saisonale Kühlleistungszahl (SEER)		4,5	4,7	4,9	6,65
Lufteintrittstemperatur					
Kühlbetrieb					
– Min.	°C	15	15	15	15
– Max.	°C	45	45	45	45
Heizbetrieb					
– Min.	°C	–20	–20	–20	–20
– Max.	°C	40	40	40	40
Heizwasser (Sekundärkreis)					
Inhalt ohne Ausdehnungsgefäß	l	18	18	18	18
Mindestvolumenstrom Wärmepumpenkreis (Abtauen)	l/h	1000	1000	1000	1000
Max. Vorlauftemperatur	°C	70	70	70	70
Elektrische Werte Außeneinheit					
Nennspannung		1/N/PE 230 V~/50 Hz			
Max. Betriebsstrom	A	10	15,5	16	20
Cos φ		0,99	0,99	0,99	0,99
Anlaufstrom Verdichter, invertergeregelt	A	< 10	< 10	< 10	< 10
Anlaufstrom Verdichter bei blockiertem Rotor	A	< 10	< 10	< 10	< 10
Absicherung	A	B16A	B16A	B16A	B25A
Schutzart		IPX4	IPX4	IPX4	IPX4
Elektrische Werte Inneneinheit					
Elektronik					
– Nennspannung		1/N/PE 230 V~/50 Hz			
– Absicherung Netzanschluss		1 x B16A			
– Absicherung intern		T 6,3 A H/250 V~			
Max. elektrische Leistungsaufnahme					
Außeneinheit					
– Ventilator	W	140	140	140	2 x 140
– Gesamt	kW	2,3	3,6	3,7	4,55
Inneneinheit					
– Integrierte Sekundärpumpe/Heizkreispumpe Heiz-/Kühlkreis 1 (PWM)	W	63	63	63	63
– Energieeffizienzindex EEI der Umwälzpumpe		≤ 0,2	≤ 0,2	≤ 0,2	≤ 0,2
– Regelung/Elektronik	W	7	7	7	7
– Max. Anschlussleistung Betriebskomponenten 230 V~	W	1000	1000	1000	1000
Mobile Datenübertragung					
WLAN					
– Übertragungsstandard		IEEE 802.11 b/g/n			
– Frequenzband	MHz	2400 bis 2483,5			
– Max. Sendeleistung	dBm	+15			
Low-Power-Funk					
– Übertragungsstandard		IEEE 802.15.4			
– Frequenzband	MHz	2400 bis 2483,5			
– Max. Sendeleistung	dBm	+6			

6246344

Baugröße		04	06	08	10 (Nicht AT)
Kältekreis					
Arbeitsmittel		R290	R290	R290	R290
– Sicherheitsgruppe		A3	A3	A3	A3
– Füllmenge	kg	1,2	1,2	1,2	2
– Treibhauspotenzial (GWP)*1		0,02	0,02	0,02	0,02
– CO_2-Äquivalent	t	0,000024	0,000024	0,000024	0,00004
Verdichter (Vollhermetik)	Typ	Doppelrollkolben			
– Öl im Verdichter	Typ	HAF68	HAF68	HAF68	HAF68
– Ölmenge im Verdichter	l	0,840 ±0,020	0,840 ±0,020	0,840 ±0,020	1,150 ±0,020
Zulässiger Betriebsdruck					
– Hochdruckseite	bar	30,3	30,3	30,3	30,3
	MPa	3,03	3,03	3,03	3,03
– Niederdruckseite	bar	30,3	30,3	30,3	30,3
	MPa	3,03	3,03	3,03	3,03
Abmessungen Außeneinheit					
Gesamtlänge	mm	600	600	600	600
Gesamtbreite	mm	1144	1144	1144	1144
Gesamthöhe	mm	841	841	841	1382
Abmessungen Inneneinheit					
Gesamtlänge	mm	360	360	360	360
Gesamtbreite	mm	600	600	600	600
Gesamthöhe	mm	920	920	920	920
Gesamtgewicht					
Inneneinheit					
– Leer	kg	45	45	45	45
– Befüllt (max.)	kg	79	79	79	79
Außeneinheit	kg	162	162	162	215
Zulässiger Betriebsdruck sekundärseitig	bar	3	3	3	3
	MPa	0,3	0,3	0,3	0,3
Anschlüsse an Inneneinheit ohne Montagehilfe					
Heizwasservorlauf/-rücklauf Heizkreise oder externer Puffer-speicher	mm	Cu 28 x 1,0	Cu 28 x 1,0	Cu 28 x 1,0	Cu 28 x 1,0
Heizwasservorlauf/-rücklauf Speicher-Wassererwärmer	mm	Cu 22 x 1,0	Cu 22 x 1,0	Cu 22 x 1,0	Cu 22 x 1,0
Heizwasservorlauf/-rücklauf Außeneinheit	mm	Cu 28 x 1,0	Cu 28 x 1,0	Cu 28 x 1,0	Cu 28 x 1,0
Heizwasservorlauf/-rücklauf externer Wärmeerzeuger	mm	Cu 28 x 1,0	Cu 28 x 1,0	Cu 28 x 1,0	Cu 28 x 1,0
Länge der Verbindungsleitung Inneneinheit — Außeneinheit (z. B. Quattro-Verbindungsleitung)	m	5 bis 20	5 bis 20	5 bis 20	5 bis 20
Schall-Leistung bei Nenn-Wärmeleistung Messung des Schall-Leistungs-Summenpegels in Anlehnung an DIN EN 12102-1:2023 und DIN EN ISO 3744:2011 im ErP Punkt C nach DIN EN 14825 mit den Betriebsbedingungen A7/W55					
Inneneinheit					
– ErP	dB(A)	40	40	40	40
Außeneinheit					
– ErP	dB(A)	46	47	48	49
– Max.	dB(A)	54	55	57	58
– Geräuschreduzierter Betrieb, Stufe 2	dB(A)	47	47	49	53
Anforderungen an den externen Wärmeerzeuger (bauseits)					
Max. Nenn-Wärmeleistung	kW	36	36	36	36
Max. Vorlauftemperatur	°C	70	70	70	70

*1 *Gestützt auf den Sechsten Sachstandsbericht des Zwischenstaatlichen Ausschusses für Klimaänderungen (IPCC AR6)*

6246344

Wärmepumpen mit Außeneinheit 400 V~

Typen:
- Typ Inneneinheit:
  Hybrid HWMIW.A1.19-V054
- Typen Außeneinheit:
  AWMOF-251.A1.**10**-400-V001/V002
  bis
  AWMOF-251.A1.**19**-400-V001/V002

Hinweis
Die hervorgehobene Zahl ist die Baugröße der Wärmepumpe. Die Baugröße der Wärmepumpe ergibt sich aus der Baugröße der Außeneinheit.

Baugröße Wärmepumpe		**10**	**13**	**16**	**19**
Leistungsdaten Heizen nach EN 14511 (A2/W35)					
Nenn-Wärmeleistung	kW	5,8	6,7	7,6	8,6
Drehzahl Ventilator	1/min	425	440	483	520
Elektrische Leistungsaufnahme	kW	1,31	1,68	1,76	2,13
Leistungszahl ε bei Heizbetrieb (COP)		4,46	3,98	4,30	4,06
Leistungsregelung	kW	2,2 bis 11,0	2,6 bis 12,3	6,28 bis 12,80	6,28 bis 13,20
Leistungsdaten Heizen nach EN 14511 (A7/W35, Spreizung 5 K)					
Nenn-Wärmeleistung	kW	7,4	8,1	8,5	9,0
Drehzahl Ventilator	1/min	430	440	422	432
Luftvolumenstrom	m^3/h	4045	4188	3608	3693
Elektrische Leistungsaufnahme	kW	1,34	1,51	1,60	1,71
Leistungszahl ε bei Heizbetrieb (COP)		5,50	5,39	5,31	5,27
Leistungsregelung	kW	2,6 bis 12,0	3,0 bis 13,4	7,4 bis 17,1*2	7,4 bis 18,5*2
Leistungsdaten Heizen nach EN 14511 (A–7/W35)					
Nenn-Wärmeleistung	kW	10,0	11,1	11,7	12,3
Elektrische Leistungsaufnahme	kW	3,07	3,75	4,0	4,24
Leistungszahl ε bei Heizbetrieb (COP)		3,16	2,97	2,95	2,87
Leistungsdaten Heizen nach EN 14511 (A–7/W55)					
Nenn-Wärmeleistung	kW	9,18	10,6	11,8	12,5
Elektrische Leistungsaufnahme	kW	4,31	4,6	5,13	5,6
Leistungszahl ε bei Heizbetrieb (COP)		2,13	2,3	2,3	2,2
Leistungsdaten Heizen nach EU-Verordnung Nr. 813/2013 (durchschnittliche Klimaverhältnisse)					
Niedertemperaturanwendung (W35)					
– Energieeffizienz η_S	%	206	201	190	191
– Nenn-Wärmeleistung P_{rated}	kW	10,0	12,5	13,3	13,6
– Saisonale Leistungszahl (SCOP)		5,22	5,09	4,85	4,86
Mitteltemperaturanwendung (W55)					
– Energieeffizienz η_S	%	163	162	153	152
– Nenn-Wärmeleistung P_{rated}	kW	9,6	12,2	12,1	13,2
– Saisonale Leistungszahl (SCOP)		4,15	4,12	3,92	3,89
Energieeffizienzklasse nach EU-Verordnung Nr. 813/2013 Heizen durchschnittliche Klimaverhältnisse					
– Niedertemperaturanwendung (W35) (D→A^{+++})		A^{+++}	A^{+++}	A^{+++}	A^{+++}
– Mitteltemperaturanwendung (W55) (D→A^{+++})		A^{+++}	A^{+++}	A^{+++}	A^{+++}
Leistungsdaten Kühlen nach EN 14511 (A35/W7)					
Nenn-Kühlleistung	kW	3,90	5,15	6,58	7,38
Drehzahl Ventilator	U/min	550	550	—	—
Elektrische Leistungsaufnahme	kW	1,18	1,21	1,72	1,96
Leistungszahl bei Kühlbetrieb (EER)		3,30	4,25	3,83	3,78
Leistungsregelung	kW	3,9 bis 6,4	4,2 bis 7,7	6,41 bis 11,80	7,19 bis 13,30
Leistungsdaten Kühlen durchschnittliche Klimaverhältnisse (A35/W7)					
Nenn-Kühlleistung P_{rated}	kW	6,53	8,00	11,90	13,30
Saisonale Kühlleistungszahl (SEER)		4,59	5,68	4,38	4,48

*2 *Leistungsregelung nicht gemäß EN 14511*

Technische Angaben (Fortsetzung)

Baugröße Wärmepumpe		10	13	16	19
Leistungsdaten Kühlen nach EN 14511 (A35/W18)					
Nenn-Kühlleistung	kW	6,50	8,08	9,49	10,54
Drehzahl Ventilator	U/min	550	550	—	—
Elektrische Leistungsaufnahme	kW	1,23	1,31	1,77	2,03
Leistungszahl bei Kühlbetrieb (EER)		5,30	6,15	5,37	5,20
Leistungsregelung	kW	6,5 bis 13,0	6,8 bis 15,1	9,49 bis 16,80	10,5 bis 18,7
Leistungsdaten Kühlen durchschnittliche Klimaverhältnisse (A35/W18)					
Nenn-Kühlleistung P_{rated}	kW	9,05	11,00	16,80	18,70
Saisonale Kühlleistungszahl (SEER)		6,65	6,50	5,73	5,68
Lufteintrittstemperatur					
Kühlbetrieb					
– Min.	°C	15	15	20	20
– Max.	°C	45	45	45	45
Heizbetrieb					
– Min.	°C	–20	–20	–20	–20
– Max.	°C	40	40	40	40
Heizwasser (Sekundärkreis)					
Inhalt ohne Ausdehnungsgefäß	l	18	18	18	18
Mindestvolumenstrom Wärmepumpenkreis (Abtauen)	l/h	1000	1000	1000	1000
Max. Vorlauftemperatur	°C	70	70	70	70
Elektrische Werte Außeneinheit					
Nennspannung		3/N/PE 400 V~/50 Hz			
Max. Betriebsstrom	A	12	12	14	14
Cos φ		0,96	0,96	0,85	0,85
Anlaufstrom Verdichter, invertergeregelt	A	< 10	< 10	< 10	< 10
Anlaufstrom Verdichter bei blockiertem Rotor	A	< 10	< 10	< 10	< 10
Absicherung		B16A	B16A	B16A	B16A
Schutzart		IPX4	IPX4	IPX4	IPX4
Elektrische Werte Inneneinheit					
Elektronik					
– Nennspannung		1/N/PE 230 V~/50 Hz			
– Absicherung Netzanschluss		1 x B16A			
– Absicherung intern		T 6,3 A H/250 V~			
Max. elektrische Leistungsaufnahme					
Außeneinheit					
– Ventilator	W	2 x 140	2 x 140	2 x 170	2 x 170
– Gesamt	kW	4,8	5,4	7,2	7,2
Inneneinheit					
– Integrierte Sekundärpumpe/Heizkreispumpe Heiz-/Kühlkreis 1 (PWM)	W	63	63	63	63
– Energieeffizienzindex EEI der Umwälzpumpe		≤ 0,20	≤ 0,20	≤ 0,20	≤ 0,20
– Regelung/Elektronik	W	7	7	7	7
– Max. Anschlussleistung Betriebskomponenten 230 V~	W	1000	1000	1000	1000
Mobile Datenübertragung					
WLAN					
– Übertragungsstandard		IEEE 802.11 b/g/n			
– Frequenzband	MHz	2400 bis 2483,5			
– Max. Sendeleistung	dBm	+15			
Low-Power-Funk					
– Übertragungsstandard		IEEE 802.15.4			
– Frequenzband	MHz	2400 bis 2483,5			
– Max. Sendeleistung	dBm	+6			

6246344

Baugröße Wärmepumpe		10	13	16	19
Kältekreis					
Arbeitsmittel		R290	R290	R290	R290
– Sicherheitsgruppe		A3	A3	A3	A3
– Füllmenge	kg	2	2	2	2
– Treibhauspotenzial (GWP)*3		0,02	0,02	0,02	0,02
– CO_2-Äquivalent	t	0,00004	0,00004	0,00004	0,00004
Verdichter (Vollhermetik)	Typ	Doppelrollkolben	Doppelrollkolben	Scroll	Scroll
– Öl im Verdichter	Typ	HAF68	HAF68	PAG	PAG
– Ölmenge im Verdichter	l	1,150 ±0,020	1,150 ±0,020	1,380 ±0,030	1,380 ±0,030
Zulässiger Betriebsdruck					
– Hochdruckseite	bar	30,3	30,3	30,3	30,3
	MPa	3,03	3,03	3,03	3,03
– Niederdruckseite, Temperaturbereich –10 °C bis +150 °C	bar	30,3	30,3	30,0	30,0
	MPa	3,03	3,03	3,00	3,00
– Niederdruckseite, Temperaturbereich –50 °C bis –10 °C	bar	30,3	30,3	24,0	24,0
	MPa	3,03	3,03	2,40	2,40
Abmessungen Außeneinheit					
Gesamtlänge	mm	600	600	680	680
Gesamtbreite	mm	1144	1144	1144	1144
Gesamthöhe	mm	1382	1382	1382	1382
Abmessungen Inneneinheit					
Gesamtlänge	mm	360	360	360	360
Gesamtbreite	mm	600	600	600	600
Gesamthöhe	mm	920	920	920	920
Gesamtgewicht					
Inneneinheit					
– Leer	kg	45	45	45	57
– Befüllt (max.)	kg	79	79	79	91
Außeneinheit	kg	221	221	257	257
Zulässiger Betriebsdruck sekundärseitig	bar	3	3	3	3
	MPa	0,3	0,3	0,3	0,3
Anschlüsse an Inneneinheit ohne Montagehilfe					
Heizwasservorlauf/-rücklauf Heizkreis oder externer Puffer-speicher	mm	Cu 28 x 1,0	Cu 28 x 1,0	Cu 28 x 1,0	Cu 28 x 1,0
Heizwasservorlauf/-rücklauf Speicher-Wassererwärmer	mm	Cu 22 x 1,0	Cu 22 x 1,0	Cu 22 x 1,0	Cu 22 x 1,0
Heizwasservorlauf/-rücklauf Außeneinheit	mm	Cu 28 x 1,0	Cu 28 x 1,0	Cu 28 x 1,0	Cu 28 x 1,0
Heizwasservorlauf/-rücklauf externer Wärmeerzeuger	mm	Cu 28 x 1,0	Cu 28 x 1,0	Cu 28 x 1,0	Cu 28 x 1,0
Länge der Verbindungsleitung Inneneinheit — Außeneinheit (z. B. Quattro-Verbindungsleitung)	m	5 bis 20	5 bis 20	5 bis 20	5 bis 20
Schall-Leistung bei Nenn-Wärmeleistung Messung des Schall-Leistungs-Summenpegels in Anlehnung an DIN EN 12102-1:2023 und DIN EN ISO 3744:2011 im ErP Punkt C nach DIN EN 14825 mit den Betriebsbedingungen A7/W55					
Inneneinheit					
– ErP	dB(A)	40	40	40	40
Außeneinheit					
– ErP	dB(A)	49	50	48	48
– Max.	dB(A)	58	58	56	57
– Geräuschreduzierter Betrieb, Stufe 2	dB(A)	53	53	49	50
Anforderungen an den externen Wärmeerzeuger (bauseits)					
Max. Nenn-Wärmeleistung	kW	36	36	36	36
Max. Vorlauftemperatur	°C	70	70	70	70

*3 *Gestützt auf den Sechsten Sachstandsbericht des Zwischenstaatlichen Ausschusses für Klimaänderungen (IPCC AR6)*

Abmessungen Inneneinheit IDU-A Hybrid

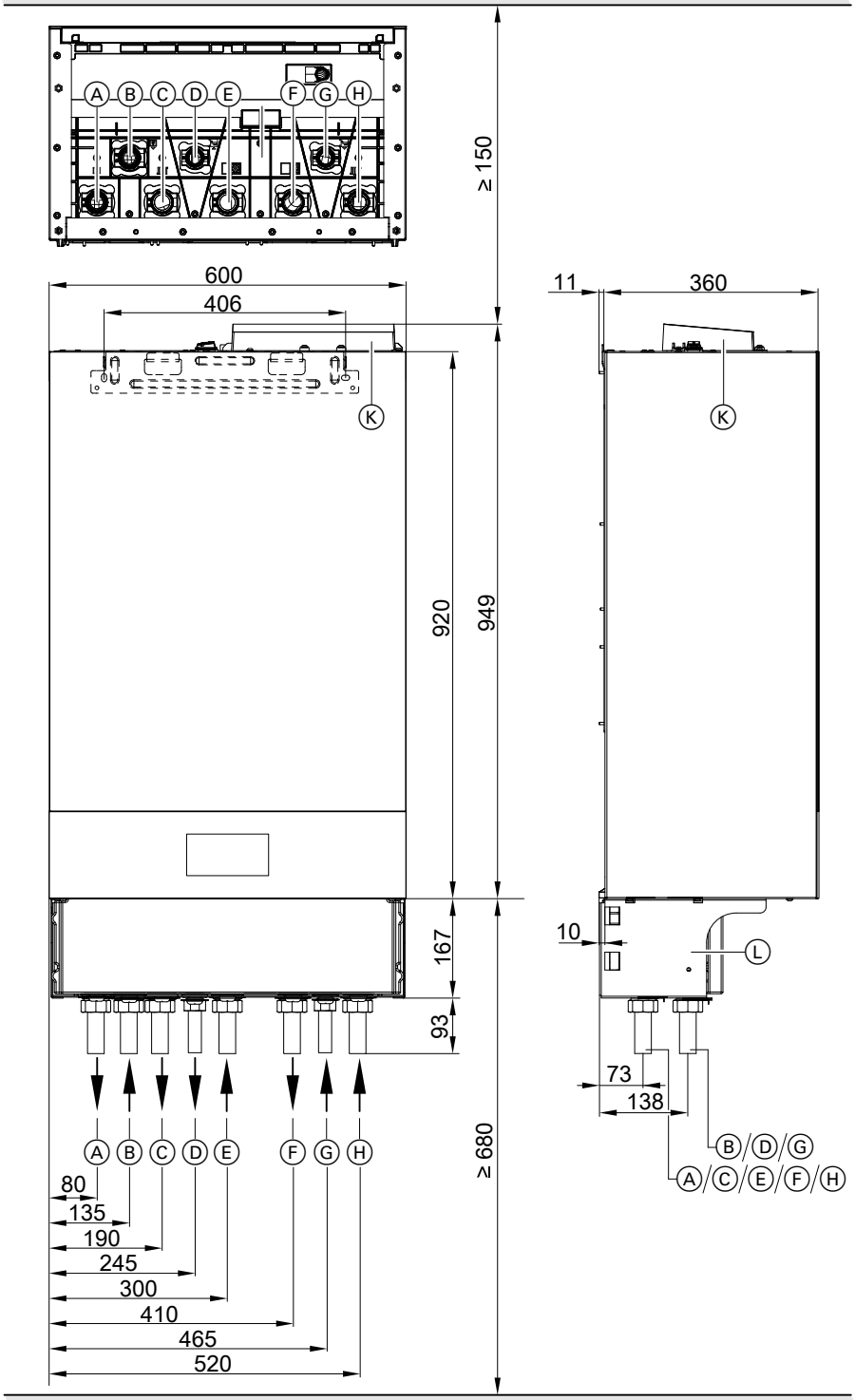

Beispiel mit Montagehilfe Comfort

- Ⓐ Heizwasser **zum** externen Wärmeerzeuger
- Ⓑ Heizwasser **vom** externen Wärmeerzeuger
- Ⓒ Vorlauf Sekundärkreis (Heiz-/Kühlkreis 1/externer Pufferspeicher)
- Ⓓ Vorlauf Speicher-Wassererwärmer (heizwasserseitig)
- Ⓔ Heizwasser **von** Außeneinheit
- Ⓕ Heizwasser **zur** Außeneinheit
- Ⓖ Rücklauf Speicher-Wassererwärmer (heizwasserseitig)
- Ⓗ Rücklauf Sekundärkreis (Heiz-/Kühlkreis 1/externer Pufferspeicher)
- Ⓚ Anschlussbox
- Ⓛ Montagehilfe Comfort (Zubehör)

6246344

Hinweis
Maße der Vorlauf- und Rücklaufverbindungen sind abhängig von der verwendeten Montagehilfe (erforderliches Zubehör):
- *Cu 22 x 1,0 mm/Cu 28 x 1,0 mm*
  Oder
- *G 1/G 1¼*

Separate Montageanleitung

Inneneinheit und Gas-Brennwert-Wandgerät nebeneinander und auf gleicher Höhe

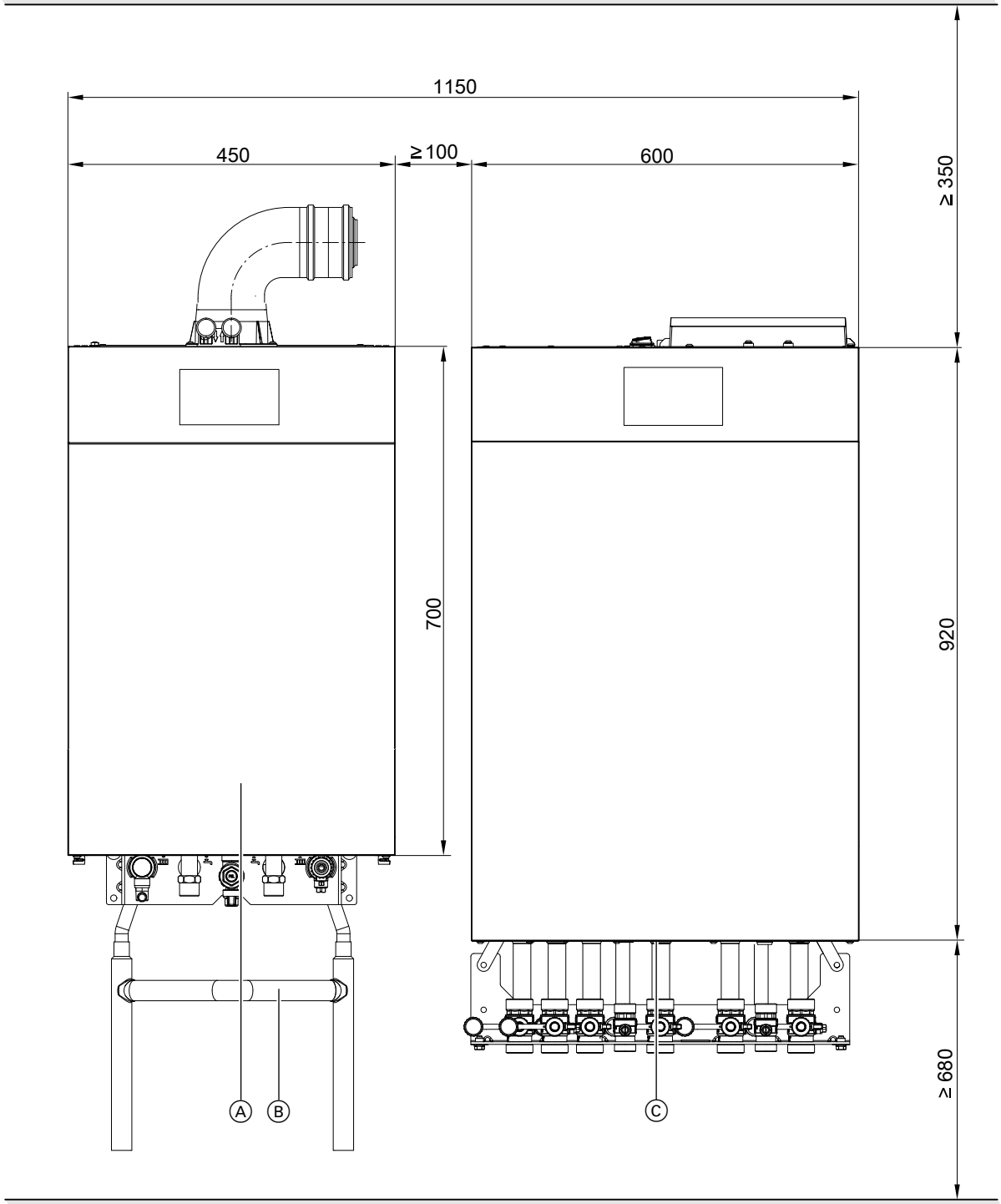

6246344

Ⓐ Gas-Brennwert-Wandgerät
Ⓑ Hydraulische Rohrweiche (Zubehör Vitodens)
Ⓒ Inneneinheit der Wärmepumpe

Hinweis
Da sowohl im Gas-Brennwert-Wandgerät als auch in der Wärmepumpe eine Umwälzpumpe integriert ist, muss das Gas-Brennwert-Wandgerät zwingend hydraulisch von der Wärmepumpe entkoppelt werden.
Empfehlung: Hydraulische Rohrweiche (Zubehör Vitodens) montieren.

Anschlussmaße:
- Wärmepumpe:
  Maße der Vorlauf- und Rücklaufverbindungen sind abhängig vom verwendeten Anschlusszubehör:
  Separate Montageanleitung
- Gas-Brennwert-Wandgerät:
  Montage- und Serviceanleitung Gas-Brennwert-Wandgerät

Abmessungen Außeneinheit ODU 250-A, Baugröße 04 bis 08

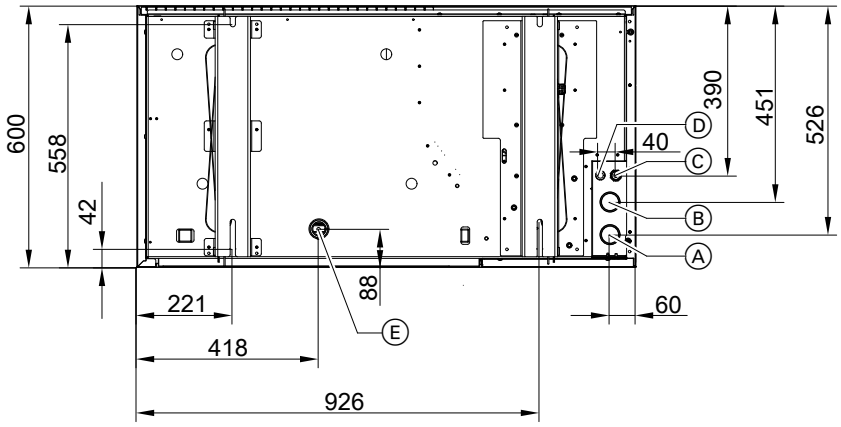

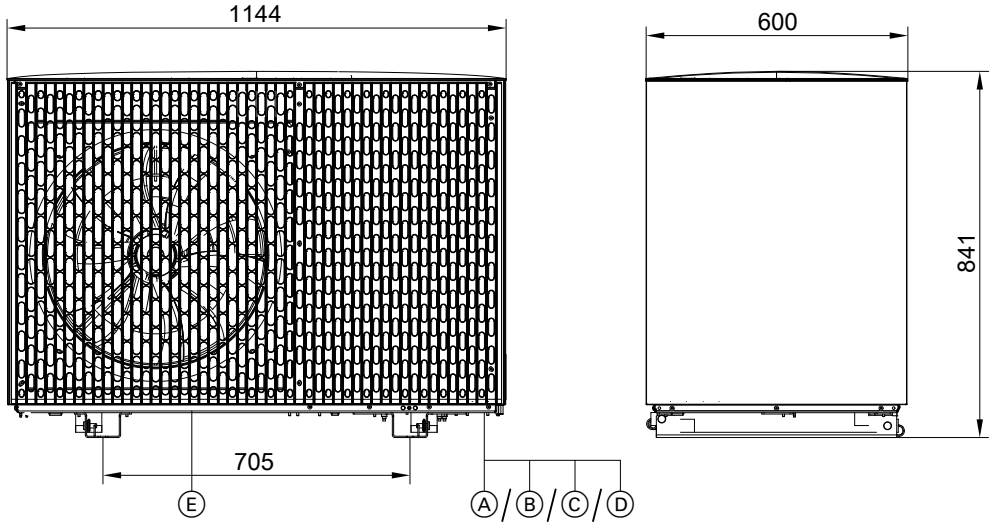

Ⓐ Heizwasser **zur** Inneneinheit (Heizwasseraustritt): Steckverbindung für Cu 28 x 1,0 mm
Ⓑ Heizwasser **von** Inneneinheit (Heizwassereintritt): Steckverbindung für Cu 28 x 1,0 mm
Ⓒ Netzanschlussleitung
Ⓓ CAN-BUS-Kommunikationsleitung (Zubehör)
Ⓔ Kondenswasserablauf

6246344

Abmessungen Außeneinheit ODU 250-A, Baugröße 10 bis 13

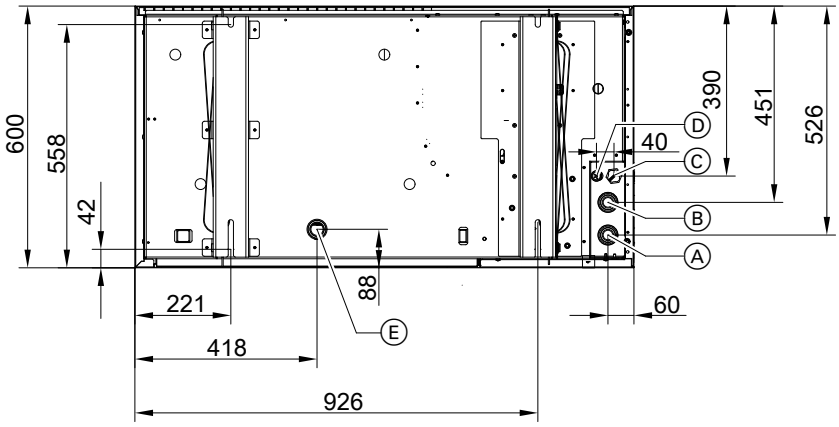

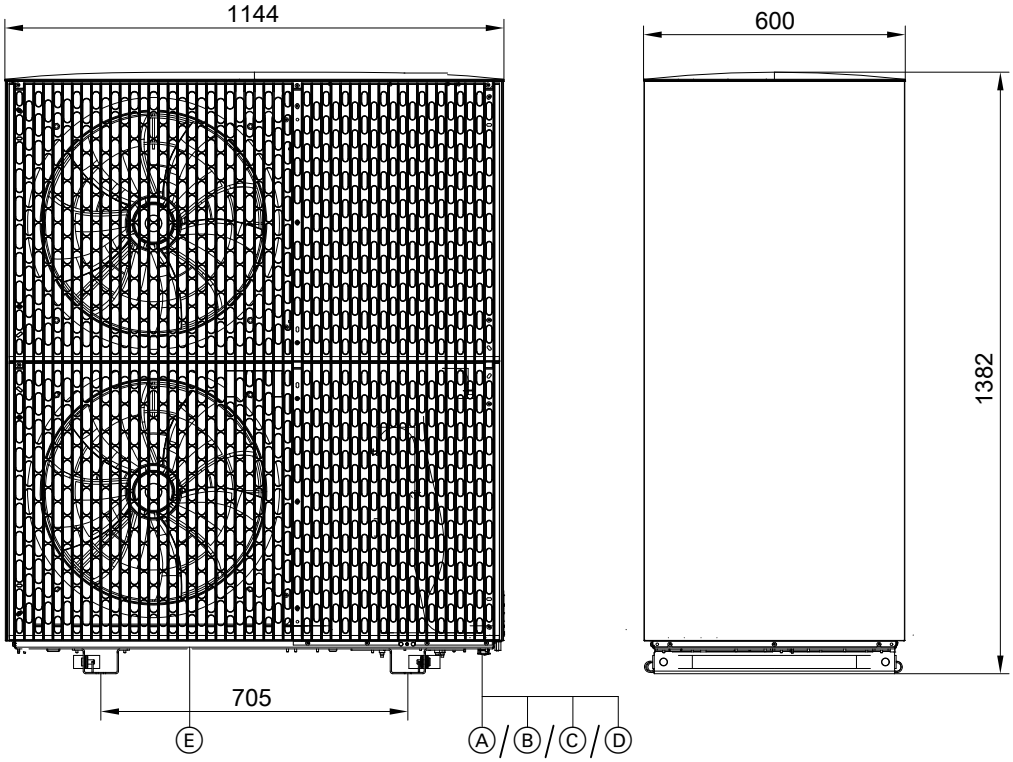

Ⓐ Heizwasser **zur** Inneneinheit (Heizwasseraustritt): Steckverbindung für Cu 28 x 1,0 mm
Ⓑ Heizwasser **von** Inneneinheit (Heizwassereintritt): Steckverbindung für Cu 28 x 1,0 mm
Ⓒ Netzanschlussleitung
Ⓓ CAN-BUS-Kommunikationsleitung (Zubehör)
Ⓔ Kondenswasserablauf

6246344

Abmessungen Außeneinheit ODU 250-A, Baugröße 16 bis 19

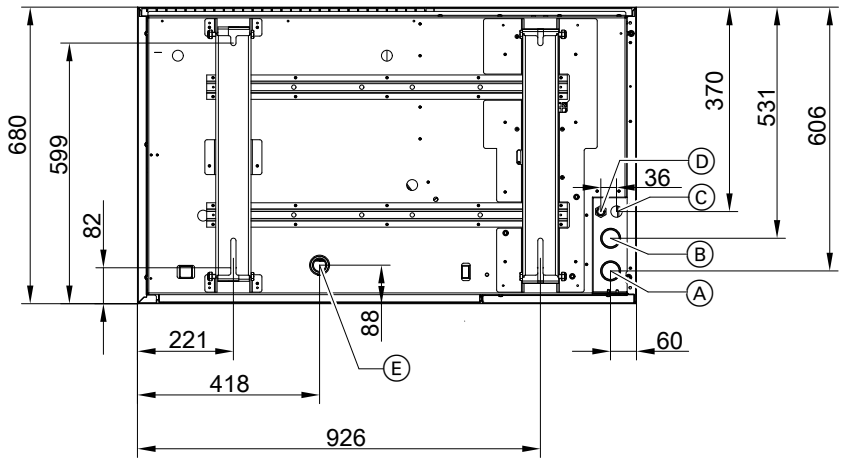

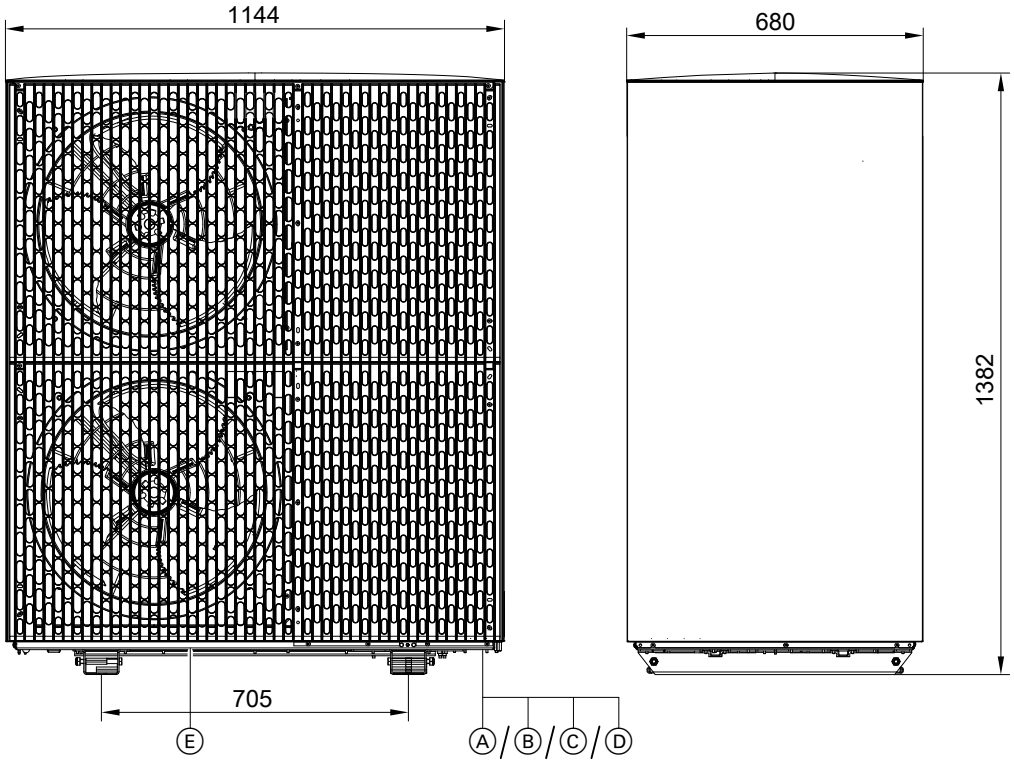

Ⓐ Heizwasser **zur** Inneneinheit (Heizwasseraustritt): Steckverbindung für Cu 28 x 1,0 mm
Ⓑ Heizwasser **von** Inneneinheit (Heizwassereintritt): Steckverbindung für Cu 28 x 1,0 mm
Ⓒ Netzanschlussleitung
Ⓓ CAN-BUS-Kommunikationsleitung (Zubehör)
Ⓔ Kondenswasserablauf

Technische Änderungen vorbehalten!

Viessmann Ges.m.b.H.
A-4641 Steinhaus bei Wels
A Carrier Company
Telefon: 07242 62381-110
Telefax: 07242 62381-440
www.viessmann.at

Viessmann Climate Solutions GmbH & Co. KG
35108 Allendorf
A Carrier Company
Telefon: 06452 70-0
Telefax: 06452 70-2780
www.viessmann.de

6246344