VITOCAL 060-A
Warmwasser-Wärmepumpe

Datenblatt

Best.-Nr. und Preise: siehe Preisliste

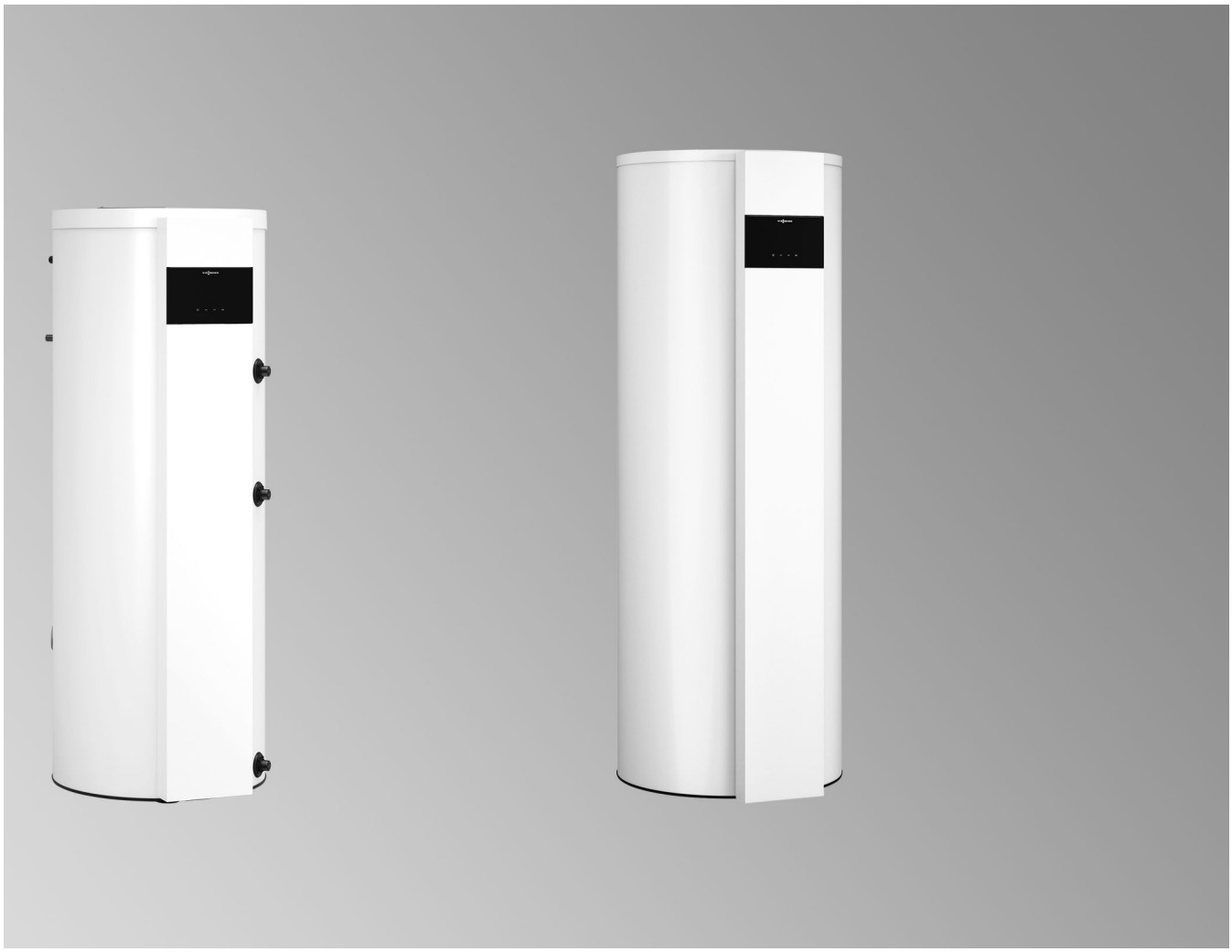

VITOCAL 060-A

Typ T0E-R290

Speicher-Wassererwärmer mit integrierter Wärmepumpe und Elektro-Heizeinsatz-EHE, Speicherinhalt 178 l bis 254 l

Typ T0S-R290

Speicher-Wassererwärmer mit integrierter Wärmepumpe und integriertem Wärmetauscher, Speicherinhalt 251 l

6152525 DE 5/2025

Produktbeschreibung

Vitocal 060-A ist eine Warmwasser-Wärmepumpe mit integriertem Speicher-Wassererwärmer aus Stahl mit Ceraprotect-Emaillierung. Die Warmwasser-Wärmepumpe kann im Umluftbetrieb, Umluftbetrieb mit Luftaustritt nach außen sowie im Außenluftbetrieb betrieben werden. Ggf. ist hierfür Zubehör erforderlich.

Der Speicher-Wassererwärmer ist mit folgendem Speicherinhalt erhältlich:
Typ T0E-R290 178 l oder 254 l
Typ T0S-R290 251 l

Durch die vormontierten Bauteile und die werkseitige Verdrahtung aller elektrischen Komponenten ist Vitocal 060-A einfach zu installieren, z. B. im Keller, im Technik- oder Hauswirtschaftsraum, in der Garage.

Die Nutzung der Energie aus der Luft (Umluft oder Außenluft) erfolgt sehr effizient und ist somit kostengünstig.

Der eingebaute Ventilator ermöglicht einen hohen Luftvolumenstrom. Dadurch erreicht Vitocal 060-A auch im Außenluftbetrieb hohe Leistungswerte.

Luftvolumenstrom:

Typ T0E-R290 mit 178 l	Bis zu 300 m^3/h
Typ T0E-R290 mit 254 l und Typ T0S-R290	Bis zu 375 m^3/h

Für den sicheren Außenluftbetrieb ist eine zusätzliche Wärmequelle zur Nachheizung erforderlich, z. B. der integrierte Elektro-Heizeinsatz-EHE bei Typ T0E-R290 oder ein externer Wärmeerzeuger bei Typ T0S-R290.
Bei reinem Wärmepumpenbetrieb beträgt die max. Trinkwassertemperatur 62 °C, sodass eine hohe Trinkwasserhygiene sichergestellt werden kann.
Die Einsatzgrenzen der Vitocal 060-A liegen bei Lufttemperaturen von -5 °C bis +35 °C. Bei Lufttemperaturen außerhalb der Einsatzgrenzen wird die Wärmepumpe automatisch ausgeschaltet.

Die Wärmepumpenregelung verfügt über einen separaten Anschluss für Hoch-/Niedertarifstrom. Ist der Kontakt aktiv, wird die Wärmepumpe und ggf. der eingebaute Elektro-Heizeinsatz-EHE zur Trinkwassererwärmung eingeschaltet.
In Verbindung mit einer Photovoltaikanlage kann der selbst erzeugte Strom zum Betrieb der Wärmepumpe genutzt werden. Stromüberschuss von der Photovoltaikanlage wird genutzt, um zusätzliche Energie in der Anlage zu speichern. Hierfür wird die Wärmepumpe mit einem erhöhten Warmwassertemperatur-Sollwert betrieben. Der Warmwassertemperatur-Sollwert ist auch bei aktiver Photovoltaik-Funktion auf einen maximalen Wert begrenzt. Bei aktiviertem Verbrühschutz beträgt der maximale Warmwassertemperatur-Sollwert 60 °C, bei inaktivem Verbrühschutz 62 °C.

Gerätevarianten

Typ T0E-R290

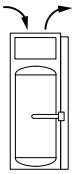

In Vitocal 060-A, **Typ T0E-R290** ist werkseitig ein Elektro-Heizeinsatz-EHE integriert. Diese Gerätevariante ist speziell für die Trinkwassererwärmung ohne weiteren externen Wärmeerzeuger konzipiert (monovalenter Betrieb).

Typ T0S-R290

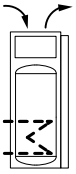

In Vitocal 060-A, **Typ T0S-R290** ist ein Glattrohr-Wärmetauscher integriert. Diese Gerätevariante ist speziell für die Trinkwassererwärmung mit Trinkwassernachheizung durch einen externen Wärmeerzeuger oder durch Sonnenkollektoren konzipiert.

- **Typ T0S-R290 mit Sonnenkollektoren:**
  Der integrierte Glattrohr-Wärmetauscher ermöglicht den Anschluss von Flachkollektoren bis 4,6 m^2 Aperturfläche oder Röhrenkollektoren bis 3 m^2 Aperturfläche.
  In Abhängigkeit von der eingestellten Temperaturdifferenz zwischen Speicher-Wassererwärmer und Sonnenkollektoren wird die Solarkreispumpe durch eine elektronische Temperatur-Differenzregelung ein- oder ausgeschaltet. Hierfür ist eine separate Solarregelung erforderlich, z. B. Vitosolic 100, Typ SD1.
  Die max. Trinkwassertemperatur mit Sonnenkollektoren beträgt 80 °C.

  Hinweis
  Zusätzlich zu den Sonnenkollektoren kann ein Elektro-Heizeinsatz-EHE (Zubehör) eingebaut werden. Der Elektro-Heizeinsatz-EHE wird über den Schaltkontakt der Wärmepumpenregelung aktiviert.

- **Typ T0S-R290 mit externem Wärmeerzeuger:**
  An Vitocal 060-A, Typ T0S-R290 kann ein externer Wärmeerzeuger angeschlossen werden (Dauerleistung bei Trinkwassererwärmung berücksichtigen, Siehe „Technische Daten“).
  Der externe Wärmeerzeuger wird hydraulisch an den integrierten Glattrohr-Wärmetauscher angeschlossen.

  Hinweis
  Zusätzlich kann ein Elektro-Heizeinsatz-EHE (Zubehör) eingebaut werden. Der Elektro-Heizeinsatz-EHE wird über den Schaltkontakt der Wärmepumpenregelung aktiviert.

Betriebsarten zur Trinkwassererwärmung

Die Warmwasser-Wärmepumpe ist für **Umluftbetrieb**, **Außenluftbetrieb** und **Umluftbetrieb mit Luftaustritt nach außen** geeignet.

- Werkseitig ist Vitocal 060-A für den **Umluftbetrieb** vorbereitet.
- Für **Außenluftbetrieb** oder **Umluftbetrieb mit Luftaustritt nach außen** wird die Warmwasser-Wärmepumpe vor Ort umgerüstet. Dabei wird die Lufteintrittsöffnung und/oder die Luftaustrittsöffnung umgebaut (Anschluss-Stück im Lieferumfang).

6152525

Systemdarstellung für Umluftbetrieb

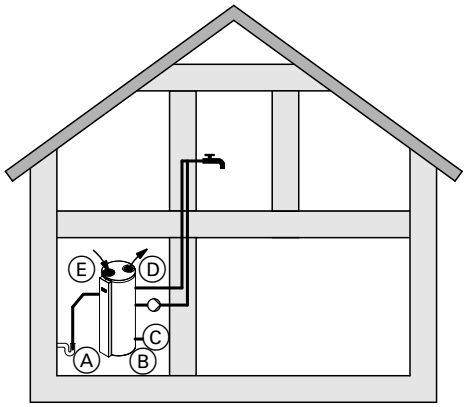

Darstellung mit Typ T0E-R290

Ⓐ Kondenswasserablauf
Ⓑ Vitocal 060-A
Ⓒ Anschluss Kaltwasser
Ⓓ Luftaustritt
Ⓔ Lufteintritt

Vitocal 060-A nutzt die Umgebungstemperatur (Raumluft des Aufstellraums) zur Trinkwassererwärmung.
Während der Trinkwassererwärmung wird der Aufstellraum gekühlt und entfeuchtet.

Systemdarstellung für Umluftbetrieb mit Luftaustritt nach außen

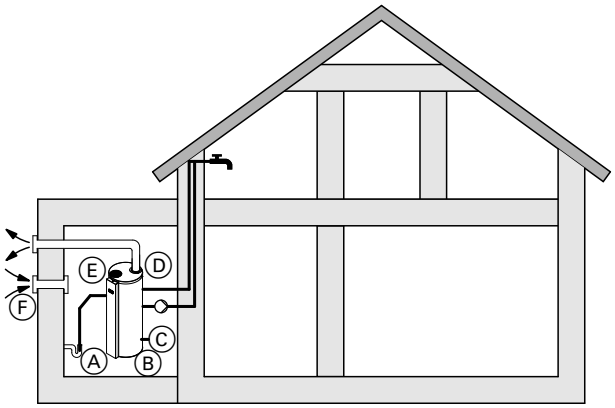

Darstellung mit Typ T0E-R290

Ⓐ Kondenswasserablauf
Ⓑ Vitocal 060-A
Ⓒ Anschluss Kaltwasser
Ⓓ Luftaustritt nach außen
Ⓔ Lufteintritt
Ⓕ Außenluft

Vitocal 060-A nutzt die Umgebungstemperatur (Raumluft des Aufstellraums) zur Trinkwassererwärmung.
Die bei der Trinkwassererwärmung abgekühlte Umgebungsluft wird von der Warmwasser-Wärmepumpe über eine Leitung ins Freie geführt.
Über eine separate Außenluftöffnung gelangt gleichzeitig Außenluft in den Aufstellraum.

Hinweis
Durch die nachströmende Außenluft kann bei dieser Betriebsart der Raum stark abkühlen, z. B. im Winter. Daher ist diese Betriebsart nur in unbeheizten Räumen möglich.
Diese Betriebsart ist insbesondere in Verbindung mit raumluftabhängigen Wärmeerzeugern vom Schornsteinfeger zu prüfen.

Systemdarstellung für Außenluftbetrieb

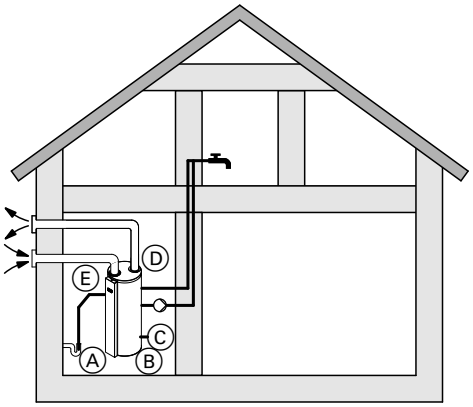

Darstellung mit Typ T0E-R290

Ⓐ Kondenswasserablauf
Ⓑ Vitocal 060-A
Ⓒ Anschluss Kaltwasser
Ⓓ Luftaustritt nach außen
Ⓔ Lufteintritt von außen

Vitocal 060-A nutzt Außenluft zur Trinkwassererwärmung.
Die bei der Trinkwassererwärmung abgekühlte Außenluft wird von der Warmwasser-Wärmepumpe über eine weitere Leitung ins Freie geführt.

Vorteile

Typ T0E-R290 mit 178 l Speicherinhalt

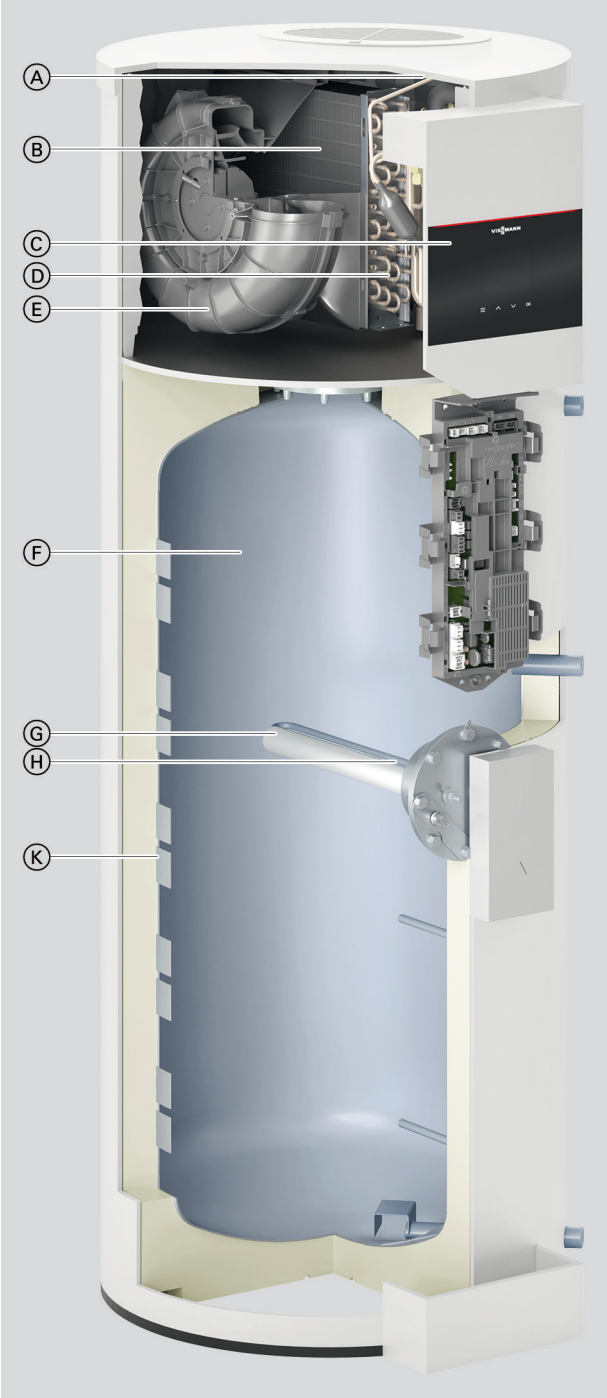

Ⓐ Verdichter
Ⓑ Verdampfer
Ⓒ Wärmepumpenregelung
Ⓓ Flüssigkeitsabscheider
Ⓔ Ventilator
Ⓕ Speicher-Wassererwärmer
Ⓖ Magnesium-Schutzanode
Ⓗ Elektro-Heizeinsatz-EHE
Ⓚ Verflüssiger

6152525

Vorteile

Typ T0E-R290 mit 254 l Speicherinhalt

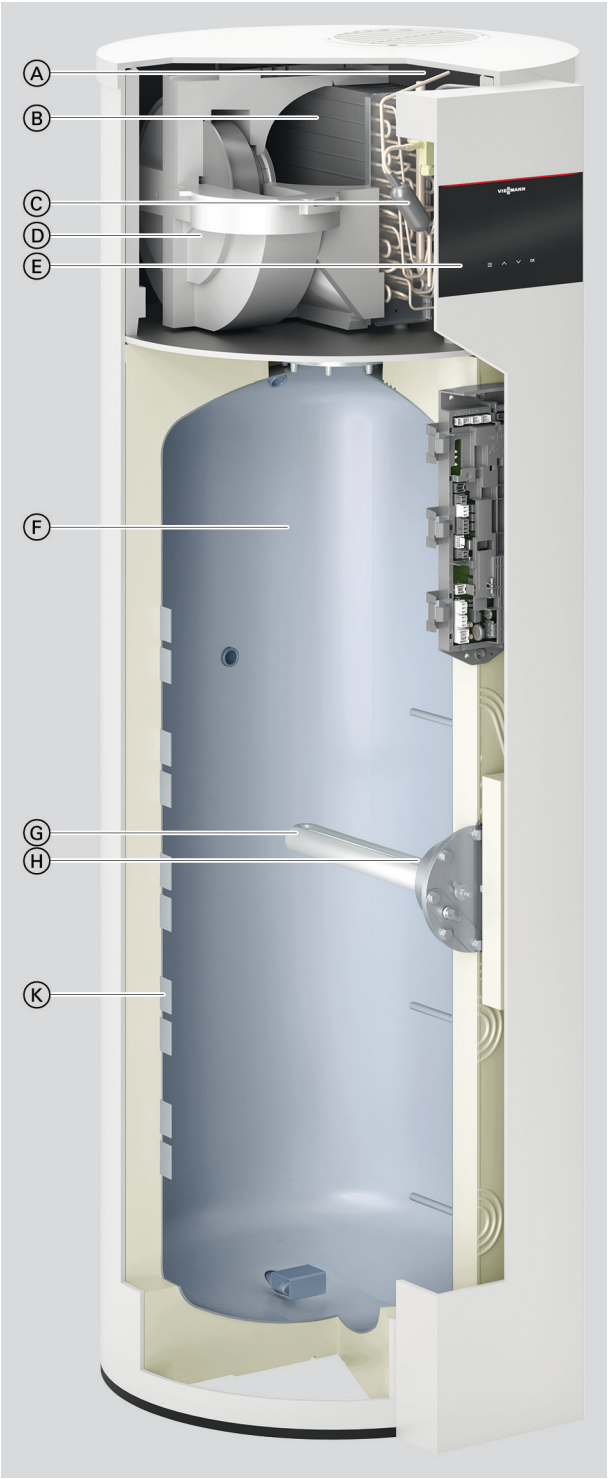

Ⓐ Verdichter
Ⓑ Verdampfer
Ⓒ Filtertrockner
Ⓓ Ventilator
Ⓔ Wärmepumpenregelung
Ⓕ Speicher-Wassererwärmer
Ⓖ Magnesium-Schutzanode
Ⓗ Elektro-Heizeinsatz-EHE
Ⓚ Verflüssiger

6152525

Vorteile

Typ T0S-R290 mit 251 l Speicherinhalt

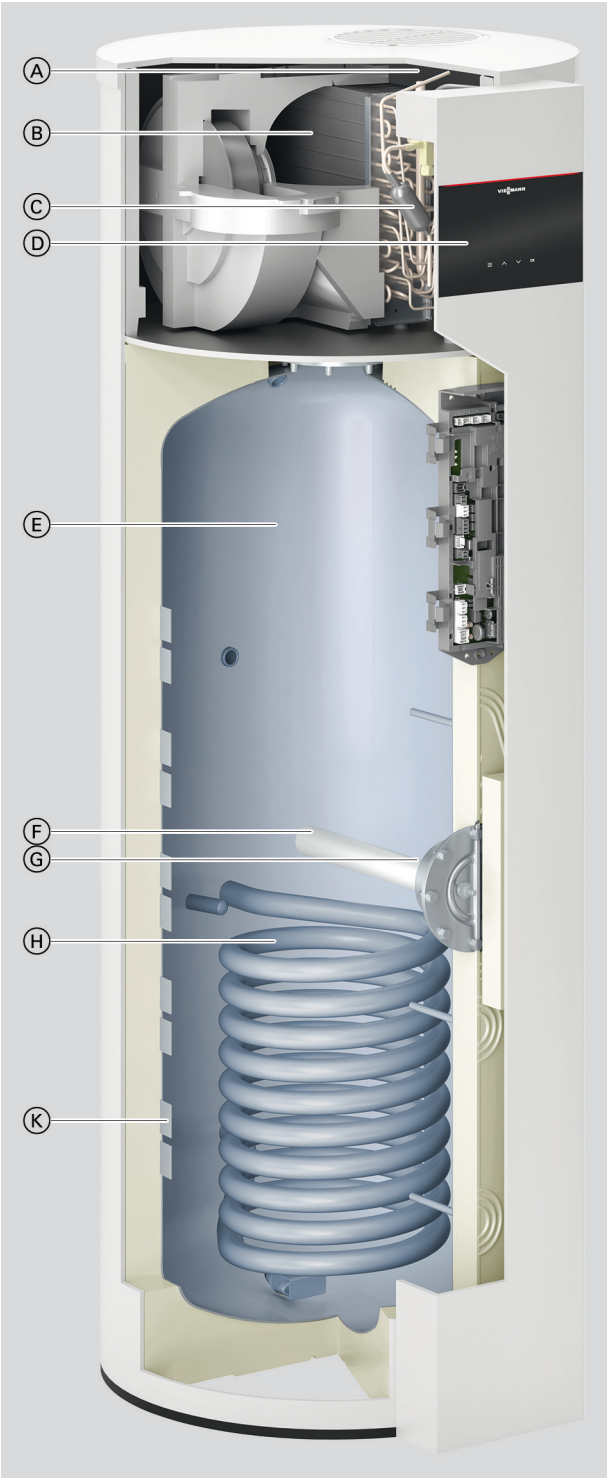

Ⓐ Verdampfer
Ⓑ Flüssigkeitsabscheider
Ⓒ Verdichter
Ⓓ Wärmepumpenregelung
Ⓔ Speicher-Wassererwärmer
Ⓕ Magnesium-Schutzanode
Ⓖ Elektro-Heizeinsatz-EHE (Zubehör)
Ⓗ Glattrohr-Wärmetauscher
Ⓚ Verflüssiger

- Warmwasser-Wärmepumpe für Außenluft- und Umluftbetrieb
  Typ T0S-R290: Mit integriertem Wärmetauscher für den Anschluss eines externen Wärmeerzeugers oder von Sonnenkollektoren
- Hohe Leistungswerte im Außenluft- und Umluftbetrieb
- Einfache Inbetriebnahme durch vormontierte Einheit und voreingestellte Regelung
- Erwärmung des Trinkwassers auf 62 °C über Wärmepumpenmodul bei Lufttemperaturen über —5 °C
- Schnellaufheizungsfunktion mit Elektro-Heizeinsatz-EHE
  Typ T0E-R290: Lieferumfang
  Typ T0S-R290: Zubehör
- Smart-Grid-fähig — geeignet zur Nutzung des selbsterzeugten Stroms von Photovoltaikanlagen

6152525

Auslieferungszustand Typ T0E-R290

- Integrierte Komponenten:
  - Speicher-Wassererwärmer mit 254 l oder 178 l Inhalt
  - Wärmepumpenmodul
  - Wärmepumpenregelung
  - Elektro-Heizeinsatz-EHE
- Kondenswasserschlauch, Länge: 1,7 m
- Gerät für Umluftbetrieb:
  Oberblech mit Schutzgittern für Lufteintritt und Luftaustritt
- Gerät für Umluftbetrieb mit Luftaustritt nach außen:
  Oberblech mit Schutzgitter für Lufteintritt
  Anschluss-Stück für Luftaustrittsleitung

  Hinweis
  Für die Betriebsart „Umluftbetrieb mit Luftaustritt nach außen“ muss das Gerät für die Betriebsart „Außenluftbetrieb“ bestellt werden.

- Gerät für Außenluftbetrieb:
  Oberblech mit Schutzgittern für Lufteintritt und Luftaustritt
  Zur Umrüstung: Anschluss-Stücke für Lufteintrittsleitung und Luftaustrittsleitung

Auslieferungszustand Typ T0S-R290

- Integrierte Komponenten:
  - Speicher-Wassererwärmer mit 251 l Inhalt und Glattrohr-Wärmetauscher für die Trinkwassernachheizung über externen Wärmeerzeuger oder über Sonnenkollektoren
  - Wärmepumpenmodul
  - Wärmepumpenregelung
- Kondenswasserschlauch, Länge: 1,7 m
- Gerät für Umluftbetrieb:
  Oberblech mit Schutzgittern für Lufteintritt und Luftaustritt
- Gerät für Umluftbetrieb mit Luftaustritt nach außen:
  Oberblech mit Schutzgitter für Lufteintritt
  Anschluss-Stück für Luftaustrittsleitung

  Hinweis
  Für die Betriebsart „Umluftbetrieb mit Luftaustritt nach außen“ muss das Gerät für die Betriebsart „Außenluftbetrieb“ bestellt werden.

- Gerät für Außenluftbetrieb:
  Anschluss-Stücke für Lufteintrittsleitung und Luftaustrittsleitung

Zubehör für den Anschluss von Sonnenkollektoren (muss mitbestellt werden):
- Einschraubwinkel

Technische Daten Typ T0E-R290 mit Speicherinhalt 254 l und Typ T0S-R290

Vitocal 060-A, Typ		T0E-R290-250 l		T0S-R290-250 l	
Zapfprofil		**L**	**XL**	**L**	**XL**
Leistungsdaten für Außenluftbetrieb nach EN 16147:2017 Kalttemperatur bei A2/W10-56 (Lufteintrittstemperatur 2 °C/Raumtemperatur 20 °C)					
Leistungszahl ε (COP)		2,49	2,92	2,49	2,92
Aufheizzeit	h:min	11:46	11:46	11:46	11:46
Bereitschaftsverlust (P_{es})	W	35	35	35	35
Max. nutzbare Wassermenge (40 °C)	l	322	322	322	322
Energieeffizienz Warmwasserbereitung (η_{wh})	%	104	120	104	120
Jährlicher elektrischer Energieverbrauch (AEC)	kWh	986	1392	986	1392
Nennheizleistung P_{rated}	kW	0,955	0,955	0,955	0,955
Leistungsdaten für Außenluftbetrieb nach EN 16147:2017 Mitteltemperatur bei A7/W10-56 (Lufteintrittstemperatur 7 °C/Raumtemperatur 20 °C)					
Leistungszahl ε (COP)		3,07	3,42	3,07	3,42
Aufheizzeit	h:min	9:34	9:33	9:34	9:33
Bereitschaftsverlust (P_{es})	W	27	24	27	24
Max. nutzbare Wassermenge (40 °C)	l	342	342	342	342
Energieeffizienz Warmwasserbereitung (η_{wh})	%	128	140	128	140
Jährlicher elektrischer Energieverbrauch (AEC)	kWh	800	1196	800	1196
Nennheizleistung P_{rated}	kW	1,248	1,249	1,248	1,249
Leistungsdaten für Außenluftbetrieb nach EN 16147:2017 Warmtemperatur bei A14/W10-56 (Lufteintrittstemperatur 14 °C/Raumtemperatur 20 °C)					
Leistungszahl ε (COP)		3,22	3,66	3,22	3,66
Aufheizzeit	h:min	8:09	8:09	8:09	8:09
Bereitschaftsverlust (P_{es})	W	26	26	26	26
Max. nutzbare Wassermenge (40 °C)	l	340	340	340	340
Energieeffizienz Warmwasserbereitung (η_{wh})	%	134	150	134	150
Jährlicher elektrischer Energieverbrauch (AEC)	kWh	764	1114	764	1114
Nennheizleistung P_{rated}	kW	1,455	1,455	1,455	1,455
Leistungsdaten für Umluftbetrieb und Umluftbetrieb mit Luftaustritt nach außen nach EN 16147:2017 bei A20/W10-56 (Lufteintrittstemperatur 20 °C/ Raumtemperatur 20 °C)					
Leistungszahl ε (COP)		3,26	3,75	3,26	3,75
Aufheizzeit	h:min	7:37	7:37	7:37	7:37
Bereitschaftsverlust (P_{es})	W	26	26	26	26
Max. nutzbare Wassermenge (40 °C)	l	337	337	337	337
Energieeffizienz Warmwasserbereitung (η_{wh})	%	136	154	136	154
Jährlicher elektrischer Energieverbrauch (AEC)	kWh	753	1085	753	1085
Nennheizleistung P_{rated}	kW	1,544	1,544	1,544	1,544
Einsatzgrenzen	°C				
Lufteintrittstemperatur		–5 bis +35			
Umgebungstemperatur		+3 bis +35			
Dauerleistung bei Trinkwassererwärmung von **10 auf 45 °C** in Verbindung mit einem externen Wärmeerzeuger mit entsprechender Leistung und einem Heizwasser-Volumenstrom von 3,0 m^3/h					
– **Heizwasser**-Vorlauftemperatur 70 °C	kW	—		25	
	l/h	—		614	
– **Heizwasser**-Vorlauftemperatur 60 °C	kW	—		17	
	l/h	—		417	
– **Heizwasser**-Vorlauftemperatur 50 °C	kW	—		9	
	l/h	—		221	
Elektrische Werte					
Max. elektrische Leistungsaufnahme					
– Mit Elektro-Heizeinsatz (Zubehör bei Typ T0S-R290-250 l, Lieferumfang bei Typ T0E-R290-250 l)	kW	2,25		2,25	
– Ohne Elektro-Heizeinsatz	kW	0,75		0,75	
Elektrische Leistungsaufnahme der Wärmepumpe	kW	0,425		0,425	
Elektrische Leistungsaufnahme des Elektro-Heizeinsatz (Zubehör bei Typ T0S-R290-250 l, Lieferumfang bei Typ T0E-R290-250 l)	kW	1,5		1,5	
Netzanschluss (mit und ohne Elektro-Heizeinsatz)		1/N/PE 230 V~/50 Hz			
Nennstrom					
– Mit Elektro-Heizeinsatz	A	9,8		9,8	
– Ohne Elektro-Heizeinsatz	A	3		3	
Absicherung der Regelung	A	10		10	

6152525

Technische Angaben (Fortsetzung)

Vitocal 060-A, Typ		T0E-R290-250 I		T0S-R290-250 I	
Zapfprofil		**L**	**XL**	**L**	**XL**
Kommunikationsmodul (eingebaut)					
Frequenzband WLAN	MHz	2400 bis 2483,5			
Max. Sendeleistung	dBm	15			
Versorgungsspannung	V ⎓	5			
Kältekreis					
Arbeitsmittel		R290		R290	
Kältemitteltyp		Natural		Natural	
– Füllmenge	kg	0,150		0,150	
– Treibhauspotenzial (GWP)		3		3	
– CO_2-Äquivalent	kg	0,45		0,45	
Sicherheitsgruppe		A3			
Zulässiger Betriebsdruck	bar	28		28	
	MPa	2,8		2,8	
Heizbetrieb					
Max. Luftvolumenstrom freiblasend					
– Umluftbetrieb und Umluftbetrieb mit Luftaustritt nach außen	m^3/h	331		331	
– Außenluftbetrieb	m^3/h	375		375	
Integrierter Speicher-Wassererwärmer					
Werkstoff		Stahl emailliert			
Inhalt	l	254		246	
Max. zulässige Trinkwassertemperatur	°C	70		80	
Max. erreichbare Trinkwassertemperatur im Wärmepumpenbetrieb ohne zusätzliche Wärmequelle	°C	62		62	
Max. zulässiger Betriebsdruck	bar	10		10	
	MPa	1		1	
Wärmetauscher					
Wärmetauscherfläche	m^2	—		1	
Inhalt untere Heizwendel	l	—		6,5	
Max. zulässiger Betriebsdruck	bar	—		10	
	MPa	—		1	
Max. erreichbare Trinkwassertemperatur in Verbindung mit externem Wärmeerzeuger	°C	—		80	
Mindestraumvolumen für Umluftbetrieb und Umluftbetrieb mit Luftaustritt nach außen	m^3	20		20	
Max. Druckverlust im Luftleitungssystem für Umluftbetrieb mit Luftaustritt	mbar	1		1	
nach außen, Außenluftbetrieb und Abluftbetrieb	Pa	100		100	
Abmessungen					
– Tiefe	mm	734		734	
– Breite (∅)	mm	634		634	
– Höhe	mm	1780		1780	
Kippmaß	mm	1880		1880	
Gewicht	kg	145		160	
Anschlüsse (Außengewinde)					
Kaltwasser, Warmwasser		R ¾		R ¾	
Trinkwasserzirkulation		R ¾		R ¾	
Vorlauf/Rücklauf externer Wärmeerzeuger		—		G 1	
Kondenswasserablauf (∅)	mm	20		20	
Schall-Leistungspegel L_W im Umluftbetrieb und Umluftbetrieb mit Luftaustritt nach außen (Messung in Anlehnung an EN 12102/EN ISO 9614-2, Genauigkeitsklasse 2) Max. A-Bewerteter Schall-Leistungs-Summenpegel im Aufstellraum	dB(A)	59		59	
Schalldruckpegel L_W im Umluftbetrieb und Umluftbetrieb mit Luftaustritt nach außen (Mit Richtfaktor Q = 2 und Abstand 3 m)	dB(A)	43		43	
Schall-Leistungspegel L_W im Außenluftbetrieb (Mit Luftkanal 4 m) (Messung in Anlehnung an EN 12102/EN ISO 9614-2, Genauigkeitsklasse 2) Max. A-Bewerteter Schall-Leistungs-Summenpegel im Aufstellraum					
– Innen	dB(A)	48		48	
– Außen	dB(A)	59		59	
Schalldruckpegel L_W im Außenluftbetrieb (Mit Luftkanal 4 m, mit Richtfaktor Q = 2 und Abstand 3 m)					
– Innen	dB(A)	30		30	
– Außen	dB(A)	39		39	

6152525

Vitocal 060-A, Typ	T0E-R290-250 l		T0S-R290-250 l	
Zapfprofil	**L**	**XL**	**L**	**XL**
Energieeffizienzklasse nach EU-Verordnung-Nr. 812/2013 Trinkwassererwärmung bei Außenluftbetrieb (D→A^{+++})	A+		A+	

Hinweis zur Dauerleistung Heizwendel
Bei der Planung mit der angegebenen oder ermittelten Dauerleistung die entsprechende Umwälzpumpe einplanen.

Technische Daten Typ T0E-R290 mit Speicherinhalt 178 l

Vitocal 060-A, Typ		T0E-R290-180 l	
Zapfprofil		**M**	**L**
Leistungsdaten für Außenluftbetrieb nach EN 16147:2017 Kalttemperatur bei A2/W10-53 (Lufteintrittstemperatur 2 °C/Raumtemperatur 20 °C)			
Leistungszahl ε (COP)		2,68	2,82
Aufheizzeit	h:min	7:30	7:30
Bereitschaftsverlust (P_{es})	W	28	28
Max. nutzbare Wassermenge (40 °C)	l	233	233
Energieeffizienz Warmwasserbereitung (η_{wh})	%	155,6	117
Jährlicher elektrischer Energieverbrauch (AEC)	kWh	444	872
Nennheizleistung P_{rated}	kW	0,915	0,915
Leistungsdaten für Außenluftbetrieb nach EN 16147:2017 Mitteltemperatur bei A7/W10-53 (Lufteintrittstemperatur 7 °C/Raumtemperatur 20 °C)			
Leistungszahl ε (COP)		2,64	2,98
Aufheizzeit	h:min	6:54	6:54
Bereitschaftsverlust (P_{es})	W	26	22
Max. nutzbare Wassermenge (40 °C)	l	228	235
Energieeffizienz Warmwasserbereitung (η_{wh})	%	113	123
Jährlicher elektrischer Energieverbrauch (AEC)	kWh	454	833
Nennheizleistung P_{rated}	kW	1,15	1,2
Leistungsdaten für Außenluftbetrieb nach EN 16147:2017 Warmtemperatur bei A14/W10-53 (Lufteintrittstemperatur 14 °C/Raumtemperatur 20 °C)			
Leistungszahl ε (COP)		3,44	3,44
Aufheizzeit	h:min	4:40	4:40
Bereitschaftsverlust (P_{es})	W	24	24
Max. nutzbare Wassermenge (40 °C)	l	237	237
Energieeffizienz Warmwasserbereitung (η_{wh})	%	149	143
Jährlicher elektrischer Energieverbrauch (AEC)	kWh	344	714
Nennheizleistung P_{rated}	kW	1,25	1,25
Leistungsdaten für Umluftbetrieb und Umluftbetrieb mit Luftaustritt nach außen nach EN 16147:2017 bei A20/W10-53 (Lufteintrittstemperatur 20 °C/ Raumtemperatur 20 °C)			
Leistungszahl ε (COP)		3,44	3,55
Aufheizzeit	h:min	5:00	5:13
Bereitschaftsverlust (P_{es})	W	24	22
Max. nutzbare Wassermenge (40 °C)	l	227	234
Energieeffizienz Warmwasserbereitung (η_{wh})	%	148	147
Jährlicher elektrischer Energieverbrauch (AEC)	kWh	347	695
Nennheizleistung P_{rated}	kW	1,58	1,57
Einsatzgrenzen	°C		
Lufteintrittstemperatur		–5 bis +35	
Umgebungstemperatur		+3 bis +35	
Elektrische Werte			
Max. elektrische Leistungsaufnahme			
– Mit Elektro-Heizeinsatz	kW	2,25	
– Ohne Elektro-Heizeinsatz	kW	0,75	
Elektrische Leistungsaufnahme der Wärmepumpe	kW	0,425	
Elektrische Leistungsaufnahme des Elektro-Heizeinsatz	kW	1,5	
Netzanschluss (mit und ohne Elektro-Heizeinsatz)		1/N/PE 230 V~/50 Hz	
Nennstrom			
– Mit Elektro-Heizeinsatz	A	9,8	
– Ohne Elektro-Heizeinsatz	A	3	
Absicherung der Regelung	A	10	

6152525

Technische Angaben (Fortsetzung)

Vitocal 060-A, Typ		T0E-R290-180 I	
Zapfprofil		**M**	**L**
Kommunikationsmodul (eingebaut)			
Frequenzband WLAN	MHz	2400 bis 2483,5	
Max. Sendeleistung	dBm	15	
Versorgungsspannung	V ⎓	5	
Kältekreis			
Arbeitsmittel		R290	
Kältemitteltyp		Natural	
– Füllmenge	kg	0,13	
– Treibhauspotenzial (GWP)		3	
– CO_2-Äquivalent	kg	0,39	
Sicherheitsgruppe		A3	
Zulässiger Betriebsdruck	bar	28	
	MPa	2,8	
Heizbetrieb			
Max. Luftvolumenstrom freiblasend			
– Umluftbetrieb und Umluftbetrieb mit Luftaustritt nach außen	m^3/h	250	
– Außenluftbetrieb	m^3/h	320	
Integrierter Speicher-Wassererwärmer			
Werkstoff		Stahl emailliert	
Inhalt	l	178	
Max. zulässige Trinkwassertemperatur	°C	70	
Max. erreichbare Trinkwassertemperatur im Wärmepumpenbetrieb ohne zusätzliche Wärmequelle	°C	62	
Max. zulässiger Betriebsdruck	bar	10	
	MPa	1	
Mindestraumvolumen für Umluftbetrieb und Umluftbetrieb mit Luftaustritt nach außen	m^3	20	
Max. Druckverlust im Luftleitungssystem für Umluftbetrieb mit Luftaustritt nach außen, Außenluftbetrieb und Abluftbetrieb	mbar	1	
	Pa	100	
Abmessungen			
– Tiefe	mm	661	
– Breite (∅)	mm	584	
– Höhe	mm	1559	
Kippmaß	mm	1645	
Gewicht	kg	95	
Anschlüsse (Außengewinde)			
Kaltwasser, Warmwasser		R ¾	
Trinkwasserzirkulation		R ¾	
Kondenswasserablauf (∅)	mm	20	
Schall-Leistungspegel L_W im Umluftbetrieb und Umluftbetrieb mit Luftaustritt nach außen (Messung in Anlehnung an EN 12102/EN ISO 9614-2, Genauigkeitsklasse 2) Max. A-Bewerteter Schall-Leistungs-Summenpegel im Aufstellraum	dB(A)	59	
Schalldruckpegel L_W im Umluftbetrieb und Umluftbetrieb mit Luftaustritt nach außen (Mit Richtfaktor Q = 2 und Abstand 3 m)	dB(A)	41	
Schall-Leistungspegel L_W im Außenluftbetrieb (Mit Luftkanal 4 m) (Messung in Anlehnung an EN 12102/EN ISO 9614-2, Genauigkeitsklasse 2) Max. A-Bewerteter Schall-Leistungs-Summenpegel im Aufstellraum			
– Innen	dB(A)	53	
– Außen	dB(A)	64	
Schalldruckpegel L_W im Außenluftbetrieb (Mit Luftkanal 4 m, mit Richtfaktor Q = 2 und Abstand 3 m)			
– Innen	dB(A)	35	
– Außen	dB(A)	46	
Energieeffizienzklasse nach EU-Verordnung-Nr. 812/2013 Trinkwassererwärmung bei Außenluftbetrieb (D→A^{+++})		A+	

6152525

Abmessungen Typ T0E-R290 mit Speicherinhalt 178 l

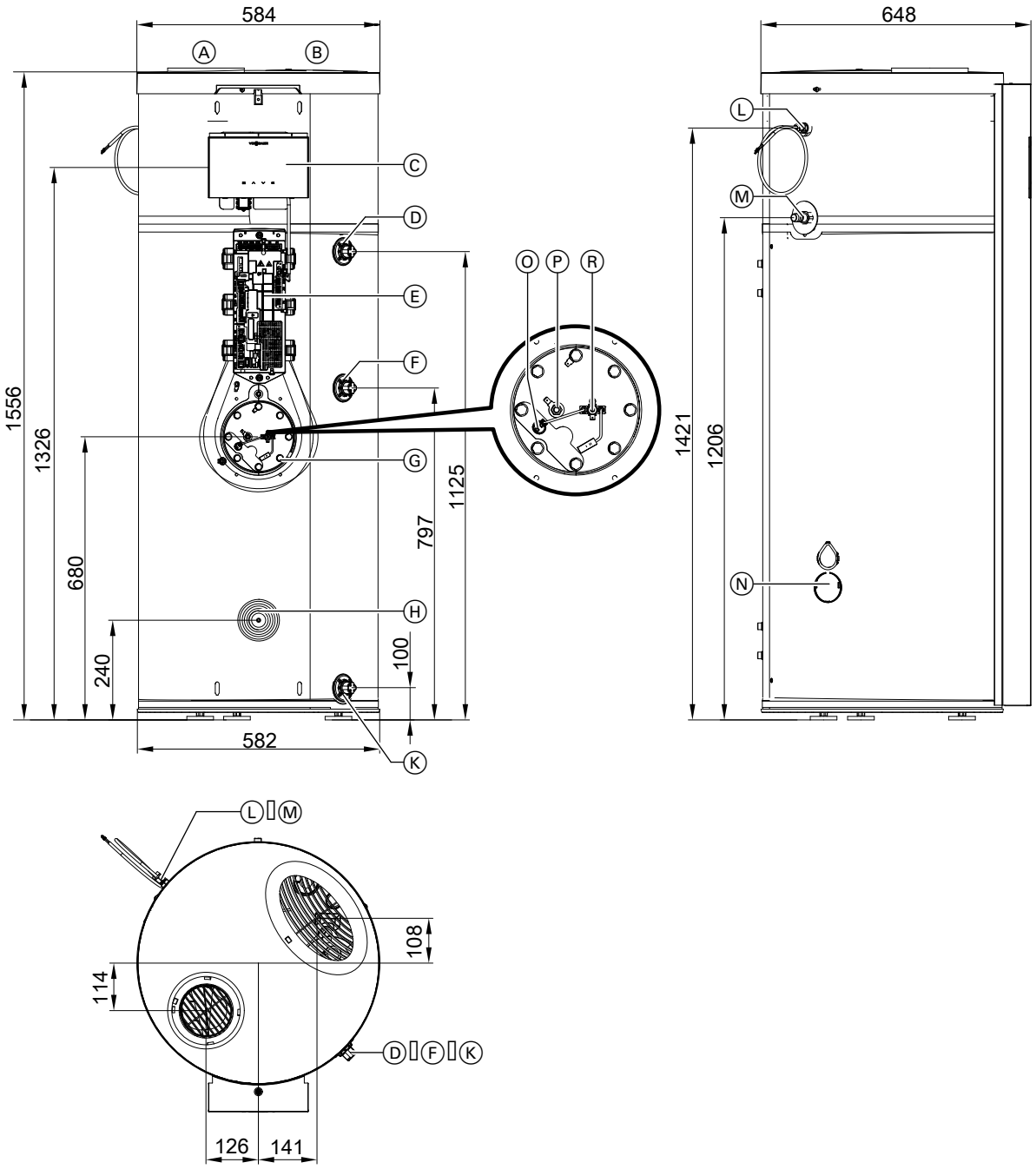

Ⓐ Luftaustritt
- Mit Schutzgitter: Für Umluftbetrieb
- Mit Außenluftadapter DN 160 (Zubehör): Für Umluftbetrieb mit Luftaustritt nach außen und Außenluftbetrieb

Ⓑ Lufteintritt
- Mit Schutzgitter: Für Umluftbetrieb und Umluftbetrieb mit Luftaustritt nach außen
- Mit Außenluftadapter DN 160 (Zubehör): Für Außenluftbetrieb

Ⓒ Bedieneinheit
Ⓓ Warmwasser R ¾
Ⓔ Wärmepumpenregelung
Ⓕ Zirkulation R ¾
Ⓖ Besichtigungsöffnung
Ⓗ Tauchhülse für Zapfprofil-Erkennung
Ⓚ Kaltwasser/Entleerung R ¾
Ⓛ Netzanschlussleitung, Länge: 3 m
Ⓜ Kondenswasserablauf ∅ 20 mm
Ⓝ Prozessinjektionsstopfen: Nicht öffnen!
Ⓞ Sicherheitstemperaturbegrenzer
Ⓟ Magnesium-Schutzanode
Ⓡ Elektro-Heizeinsatz

6152525

Abmessungen Typ T0E-R290 mit Speicherinhalt 254 l und Typ T0S-R290

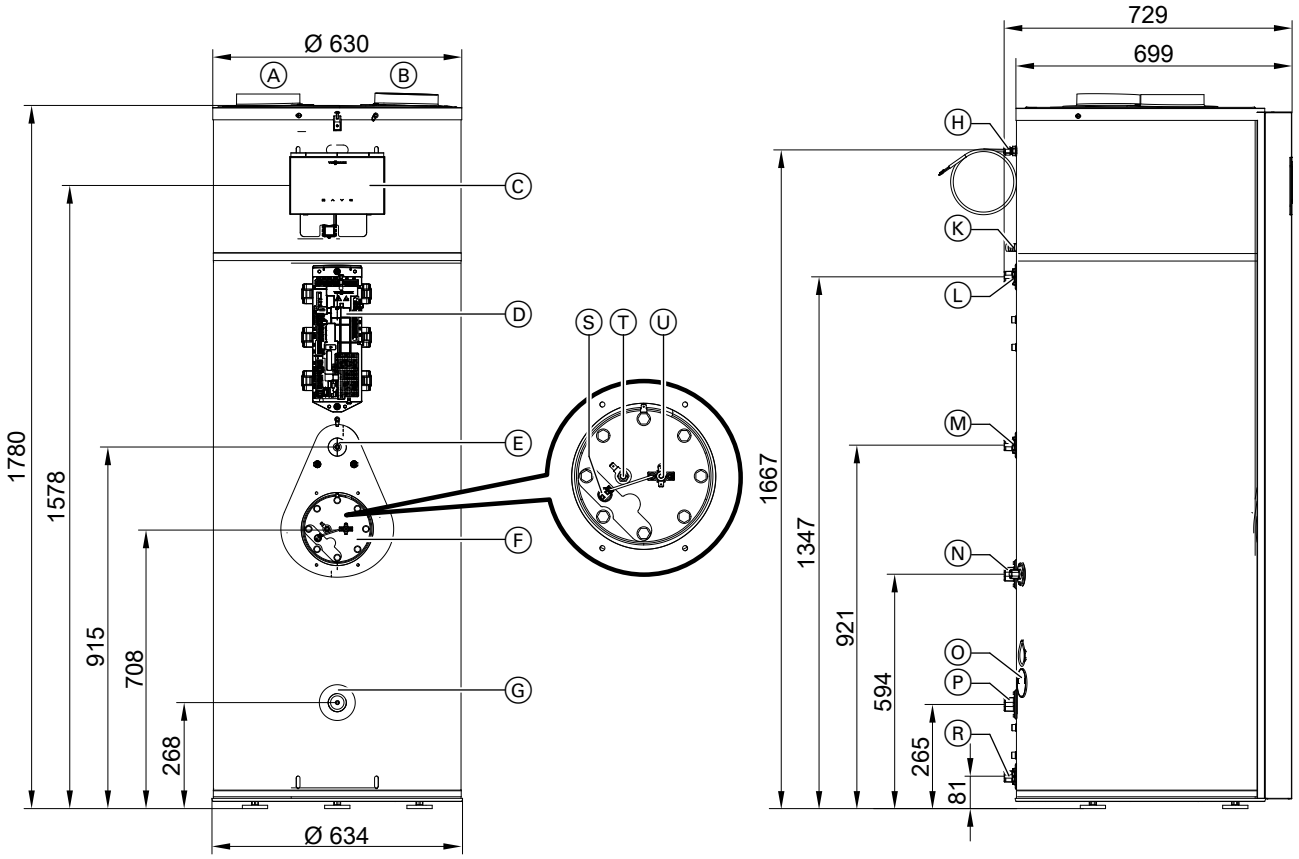

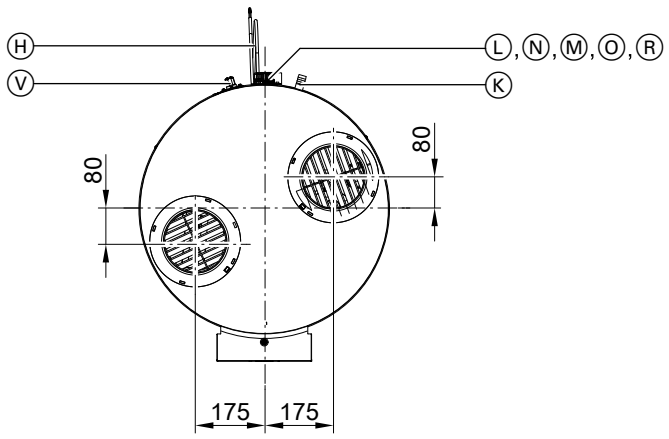

Ⓐ Luftaustritt
- Mit Schutzgitter: Für Umluftbetrieb
- Mit Außenluftadapter DN 160 (Zubehör): Für Umluftbetrieb mit Luftaustritt nach außen und Außenluftbetrieb

Ⓑ Lufteintritt
- Mit Schutzgitter: Für Umluftbetrieb und Umluftbetrieb mit Luftaustritt nach außen
- Mit Außenluftadapter DN 160 (Zubehör): Für Außenluftbetrieb

Ⓒ Bedieneinheit

Ⓓ Wärmepumpenregelung

Ⓔ Speichertemperatursensor für die Ansteuerung des Elektro-Heizeinsatzes und der Wärmepumpe

Ⓕ Besichtigungsöffnung

Ⓖ Speichertemperatursensor für Zapferkennung

Ⓗ Netzanschlussleitung, Länge: 3 m

Ⓚ Kondenswasserablauf ∅ 20 mm

Ⓛ Warmwasser R ¾

Ⓜ Nur für Typ T0S-R290: Vorlauftemperatursensor externer Wärmeerzeuger/Sonnenkollektor G 1

Ⓝ Zirkulationsrücklauf

6152525

Ⓞ Nur für Typ T0S-R290:
Rücklauftemperatursensor externer Wärmeerzeuger/Sonnenkollektor G 1 und Einschraubwinkel (Zubehör) für unteren Speichertemperatursensor
Ⓟ Prozessinjektionsstopfen: Nicht öffnen!
Ⓡ Kaltwasser/Entleerung R ¾
Ⓢ Nur mit Elektro-Heizeinsatz:
Sicherheitstemperaturbegrenzer
Ⓣ Magnesium-Schutzanode
Ⓤ Elektro-Heizeinsatz (Zubehör Typ T0S-R290, Lieferumfang Typ T0E-R290)
Ⓥ Nur für Typ T0S-R290:
Speichertemperatursensor für externen Wärmeerzeuger

Technische Änderungen vorbehalten!

Viessmann Ges.m.b.H.
A-4641 Steinhaus bei Wels
A Carrier Company
Telefon: 07242 62381-110
Telefax: 07242 62381-440
www.viessmann.at

Viessmann Climate Solutions GmbH & Co. KG
35108 Allendorf
A Carrier Company
Telefon: 06452 70-0
Telefax: 06452 70-2780
www.viessmann.de

6152525